TX Серия

РУССКИЙ ЯЗЫК

ЭКСПЛУАТАЦИЯ И ТЕХНИЧЕСКОЕ ОБСЛУЖИВАНИЕ

РУКОВОДСТВО ПО ЭКСПЛУАТАЦИИ

TX Серия

Низкопрофильные гидравлические динамометрические гайковерты

Модели TX-1, TX-2, TX-4, TX-8, TX-16, TX-32, TX-45

Телефон: +7 495 432 11 77
E-mail: info@torcup.su

Сайт : www.torcup.su

Руководство по эксплуатации и техническому обслуживанию низкопрофильных гидравлических динамометрических ключей TorcUP TX-1, TX-2, TX-4, TX-8, TX-16, TX-32 и TX-45
Версия 2: 2016 сентябрь

НОТАЦИЯ

Низкопрофильные гидравлические динамометрические ключи серий TX-1, TX-2, TX-4, TX-8, TX-16, TX-32 и TX-45 предназначены для установки и снятия резьбовых крепежных элементов, имеющих минимальный зазор ключа и требующие точного высокого крутящего момента при монтаже болта и максимального крутящего момента для разрушения болта.

TorcUP Inc. не несет ответственности за модификацию клиентом инструментов для приложений, с которыми TorcUP Inc. не консультировались.

ПРЕДУПРЕЖДЕНИЕ

ВАЖНАЯ ИНФОРМАЦИЯ ПО ТЕХНИКЕ БЕЗОПАСНОСТИ ПРИЛАГАЕТСЯ. ПРОЧИТАЙТЕ ДАННОЕ РУКОВОДСТВО ПЕРЕД НАЧАЛОМ РАБОТЫ С ИНСТРУМЕНТОМ. РАБОТОДАТЕЛЬ НЕСЕТ ОТВЕТСТВЕННОСТЬ ЗА ПЕРЕДАЧУ ИНФОРМАЦИИ, СОДЕРЖАЩЕЙСЯ В НАСТОЯЩЕМ РУКОВОДСТВЕ, В РУКИ ОПЕРАТОРА. НЕСОБЛЮДЕНИЕ СЛЕДУЮЩИХ ПРЕДУПРЕЖДЕНИЙ МОЖЕТ ПРИВЕСТИ К ТРАВМАМ.

ИСПОЛЬЗОВАНИЕ ИНСТРУМЕНТА

* Всегда эксплуатируйте, проверяйте и обслуживайте этот инструмент в соответствии с американскими национальными стандартами безопасности для гидравлических инструментов и домкратов (ANSI B30. 1).
* Этот инструмент будет функционировать с помощью воздушного или электрического гидравлического насоса. Соблюдайте требования безопасности насоса и следуйте инструкциям при подключении насоса к инструменту.
* Используйте только оборудование, рассчитанное на одинаковое давление и крутящий момент.
* Используйте только гидравлический насос, способный генерировать максимальное давление 10 000 фунтов на квадратный дюйм (681 бар) с помощью этого инструмента.
* Используйте только двухлинейный гидравлический шланг, рассчитанный на давление 10 000 фунтов на квадратный дюйм (681 бар).
• Не меняйте местами наружные и наружные поворотные отверстия на инструменте или соединения на одном конце шланга. Реверсирование входных отверстий приведет к обратному циклу хода и может повредить инструмент.
* Не используйте поврежденные, изношенные или испорченные шланги и фитинги. Убедитесь, что в шлангах нет трещин, трещин или протечек.
* Используйте систему быстрого подключения, чтобы присоединить шланги к инструменту и насосу.
* При соединении шлангов, которые не были предварительно загружены гидравлическим маслом, убедитесь, что резервуар насоса не сливается во время запуска.
* Не удаляйте никаких надписей. Замените любую поврежденную этикетку.
* Не используйте шланги под давлением. Выделяющееся под давлением масло может проникать в кожу, вызывая серьезные травмы. Если масло попало под кожу, немедленно обратитесь к врачу.
* Никогда не давите на несвязанные муфты. Используйте гидравлическое оборудование только в сопряженной системе.
* Всегда надевайте защитные очки при эксплуатации или техническом обслуживании данного инструмента.

ПРЕДУПРЕЖДЕНИЕ

НЕСОБЛЮДЕНИЕ СЛЕДУЮЩИХ ПРЕДУПРЕЖДЕНИЙ МОЖЕТ ПРИВЕСТИ К ТРАВМАМ

Не превышайте максимальное давление. Смотрите диаграмму крутящего момента с инструментом. Может Произойти Повреждение.

Не используйте поврежденный, потрепанный или испорченный гидравлический шланг и фурнитуру.

Всегда надевайте защитные очки при эксплуатации или проведении технического обслуживания данного инструмента.

При работеear с этим инструментом всегда надевайте наушники.

Не держать инструмент за шланги.

Держите положение тела сбалансированным и твердым. Не переусердствуйте при работе с этим инструментом.

Рычаг реакции крутящего момента должен быть расположен напротив положительного упора.

Примите все меры предосторожности, чтобы убедиться, что рука оператора не может быть зажата между рукой и твердым предметом.

ИСПОЛЬЗОВАНИЕ ИНСТРУМЕНТА

• Держите руки, свободную одежду и длинные волосы подальше от реакционного рычага и рабочей зоны во время работы.

• Этот инструмент будет оказывать сильную реакцию. Используйте правильную механическую опору и правильное расположение реактивного рычага для контроля этих сил. Не устанавливайте рычаг реакции так, чтобы он отклонял инструмент от оси болта, и никогда не используйте поворотные входные отверстия в качестве ограничителя реакции.

• Избегайте резких изгибов и изгибов, которые могут вызвать сильное противодавление в шлангах и привести к преждевременному выходу из строя шланга.

• Используйте аксессуары, рекомендованные TorcUP.

• Используйте только ударные инструмент и аксессуары. Не используйте ручные (хромированные) инструменты или аксессуары.

• Используйте вставки и принадлежности, которые правильно подходят к болту или гайке и функционируют без наклона инструмента относительно оси болта.

• Этот инструмент не изолирован от удара током.

• Данное оборудование не должно эксплуатироваться или обслуживаться, если оператор не прочитает инструкцию по эксплуатации и не полностью поймет цель, последствия и процедуру каждого шага.

• При работе с более крупным инструментом (TX-16, TX-32 или TX-45) выше уровня талии используйте вспомогательные средства поддержки в целях безопасности. Можно использовать стропы или цепи для инструментов. Проконсультируйтесь с вашим отделом безопасности для дальнейших предложений.

В зависимости от рабочей среды ваши местные правила техники безопасности могут требовать от вас носить защитное снаряжение (например, защитную обувь, каску, перчатки, комбинезон и т. Д.). В случае воздействия на оборудование внешних сил несоблюдение этих правил может привести к травме. ПРИ РАБОТЕ С ЭТИМ ИНСТРУМЕНТОМ НЕОБХОДИМО ИСПОЛЬЗОВАТЬ ЗАЩИТУ УШЕЙ.

ВВОД ИНСТРУМЕНТА В ЭКСПЛУАТАЦИЮ

ПОДКЛЮЧЕНИЕ ИНСТРУМЕНТА

1. Подсоедините шланг к гидроключу используя БРС. Убедитесь, что они надёжно соединены.
2. Подсоедините противоположные БРС шланга к насосу таким же образом.
3. Извлеките стопорный шарнирный палец из низкопрофильного цилиндра - привода.
4. Совместите выбранную кассету с привод-цилиндром, вставляя конец цилиндра напротив вертлюжных впускных отверстий между сторонами диска головки храповика (см. чертеж 1).
5. Выровняйте отверстия для стопорного штыря головки храповика и вставьте штырь через боковые диски и цилиндр для того, чтобы соединить узлы вместе.

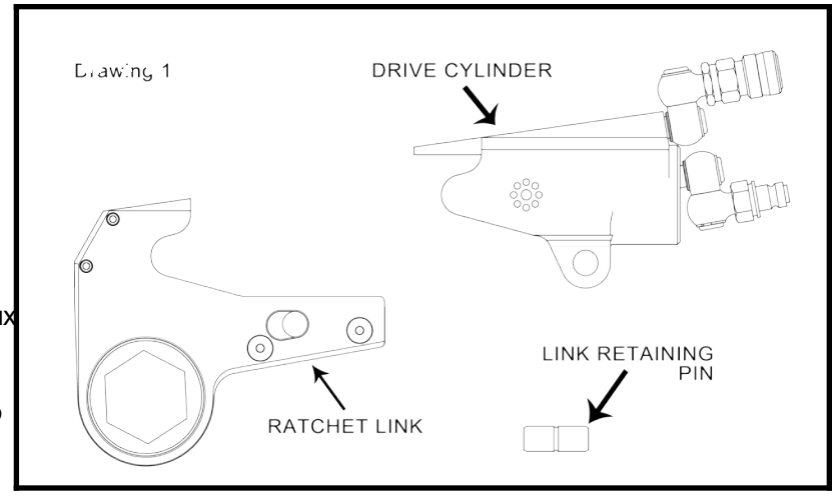

Чертеж 1

Цилиндр привода (DRIVE CYLINDER), Кассета (RATCHET LINK), Стопорный штырь кассеты (LINK RETAINING PIN)

УСТАНОВКА КРУТЯЩЕГО МОМЕНТА

После определения требуемого крутящего момента воспользуйтесь диаграммами преобразования крутящего момента на стр. 7-20, чтобы определить давление, которое необходимо для достижения этого момента.

1. Подключите инструмент к источнику питания и включите насос.
2. Нажмите кнопку дистанционного управления, чтобы на манометре отображалось давление.
3. Отрегулируйте давление, ослабив гайку, которая фиксирует винт регулировки давления.

Вращайте винт по часовой стрелке, чтобы увеличить давление, и против часовой стрелки, чтобы уменьшить давление. При уменьшении давления всегда опускайте давление ниже желаемой точки, а затем доведите манометр до нужного давления.

4. Когда желаемое давление будет достигнуто, снова затяните гайку и повторите цикл инструмента для подтверждения.

УПРАВЛЕНИЕ ГАЕЧНЫМ КЛЮЧОМ

Положение инструмента относительно гайки определяет, будет производиться затяжка или ослабление гайки. (Примеры применения см. на чертеже 02). Рабочий ход поршневого узла всегда поворачивает шестигранник храповика по направлению к кожуху.

Чертеж 2

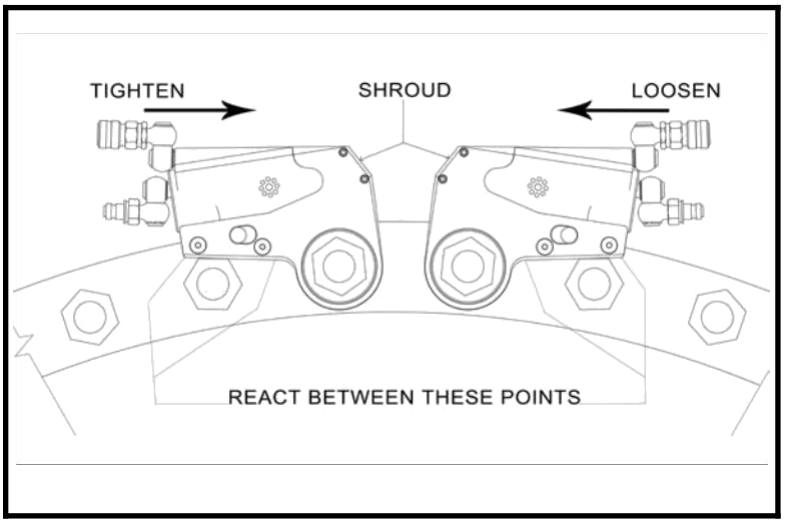

1. Установив кассету на гайку. Убедитесь, что кассета имеет нужные размеры для гайки и полностью охватывает гайку.
2. Расположите поверхность реакционной опоры напротив соседней гайки, фланцев или твердого компонента системы. Убедитесь, что есть зазор для шлангов и вертлюжных соединений. НЕ позволяйте инструменту работать в сторону, обратную шлангам, вертлюжным соединениям или впускным отверстиям.

ВВОД ИНСТРУМЕНТА В ЭКСПЛУАТАЦИЮСЕ

3. После включения насоса и установки предварительного давления для нужного момента, нажмите переднюю кнопку дистанционного управления, чтобы продвинуть вперед шток цилиндра. При первичном поступательном ходе штока должно осуществиться зацепление штока с храповым механизмом кассеты. Если шестигранник кассеты провернулся, это означает, что ключ готов к работе.
4. Когда кассета подсоединена к приводу цилиндра и ключ приведен в действие, реакционная опора ключа будет передвигаться против точки соприкосновения и гайка начнет поворачиваться. Когда поршень достигнет конца своего хода, нажмите кнопку возврата дистанционного управления, чтобы возвратить шток в исходное положение и продолжить работу.
5. Когда гайка больше не вращается и манометр насоса достигает заданного давления, отпустите кнопку дистанционного управления. Поршневой шток втянут, когда кнопка отпущена. При нормальных условиях слышен «щелчок», когда инструмент перезагружается. Продолжайте циклическую операцию поступательного и возвратного движения до тех пор, пока гайка не перестанет поворачиваться, а на манометре насоса не установится заранее заданное давление. Шток поршня будет возвращаться обратно, когда нажата кнопка возвратного движения и при нормальных рабочих условиях, будет слышен звуковой «щелчок», когда инструмент вернется в исходное положение.
6. Продолжайте повторять последовательность операций данного инструменте до тех пор, пока он не «остановится» и не будет достигнут предварительно установленный момент /Nm/ или / фунт/кв. дюйм /.
7. Когда гайка перестает вращаться, повторите последовательность операций инструмента в последний раз, чтобы достичь полного момента.

СМАЗЫВАНИЕ

Частота смазывания зависит от факторов, определяемых пользователем. Количество загрязняющих веществ в рабочем помещении является одним из таких факторов. Инструменты, использующиеся в чистом помещении, потребуют, несомненно, меньшего обслуживания, чем инструмент, использующийся на открытом воздухе или на который попадает грязь или песок. Смазочный материал Marine Grade Moly Lube сформирован таким образом, чтобы не быть смытым с инструмента в местах предельного смазывания.

Когда потребуется произвести смазку, выполните следующее:

1. Отделите низкопрофильный привод - цилиндра от кассеты, если они соединены.
2. После снятия прежней смазки нанесите тонкий слой смазки Marine Grade Moly Lube на крюк на штоке поршня и протрите тонким Moly Lube слоем стороны и торцы двух ползунков.
3. Разберите головку храповика, как указано в инструкциях в разделе техобслуживания и промойте компоненты в подходящем растворе в хорошо проветриваемом помещении.
4. Осушите компоненты, затем протрите тонким слоем смазки Marine Grade Moly Lube поверхности износа обеих втулок боковых дисков и ступицы храповика.
5. Нанесите тонкий слой смазки Marine Grade Moly Lube на внутренние поверхности обоих боковых дисков, покрывающих область, в которой перемещаются хвостовик и собачка храповика сегмента. Не наносите смазку на зубья собачки храповика сегмента или храповика, так как это можно воспрепятствовать надлежащей работе зубьев.

Ключи серии TX. Технические и габаритные данные

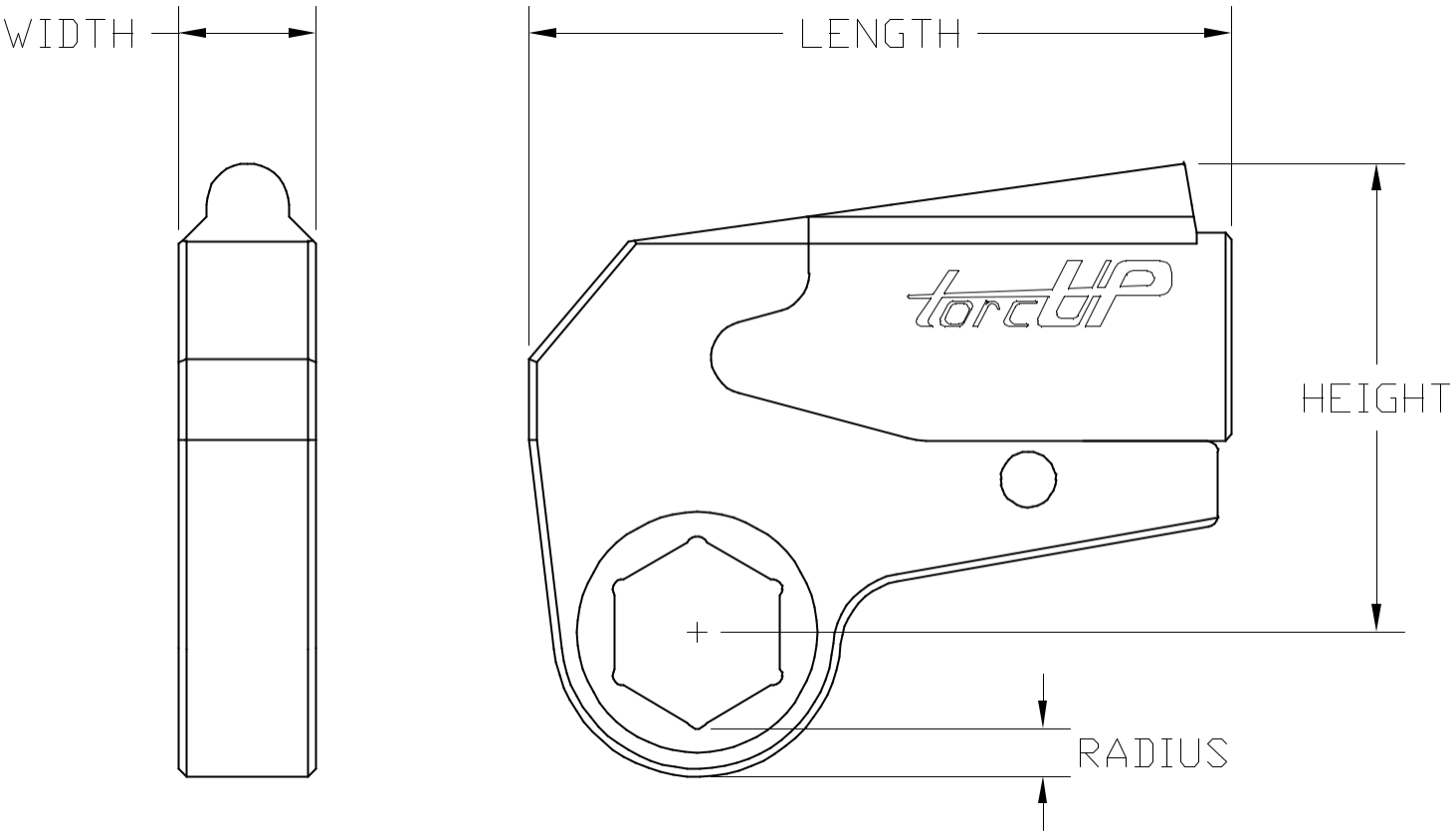

Модель	TX-1	TX-2	TX-4	TX-8
Мин. момент (ft/lbs)	45	192	395	830
Макс. момент (ft/lbs)	560	1928	3950	8630
Мин. момент (Нм)	61	260	535	1125
Мин. момент (Нм)	759	2614	5355	11699
Точность	+/-3%	+/-3%	+/-3%	+/-3%
Повторяемость	100%	100%	100%	100%
Рабочий цикл	100%	100%	100%	100%
Вес цилиндра (фунт/кг)	1.0/0.5	3.5/1.6	6.0/2.7	11.7/5.0
(фунт)	1.0-1.0	2.4-3.5	5.4-7.6	11.9-14.5
Все кассеты (кг)	0.45-0.45	1.0-1.5	2.4-3.4	5.5-6.5
Length Длина (дюйм/мм)	4.37/111.0	6.45/163.8	7.87/199.9	10.18/258.6
Width Ширина (дюйм/мм)	0.78/19.8	1.25/31.8	1.63/41.4	2.05/52.1
Radius Радиус (дюйм/мм)	0.23/5.8	0.36/9.1	0.46/11.7	0.54/13.7
Height Высота (дюйм/мм)	3.25/82.6	4.00/101.6	5.60/142.2	7.00/177.8
Размер кассеты ОТ	1/2”/13mm	3/4”/19mm	1”/27mm	1 7/8”/49mm
Размер кассеты ДО	2”/50mm	2 9/16”/65mm	3 1/8”/80mm	4 5/8”/120mm

Ключи серии TX. Технические и габаритные данные

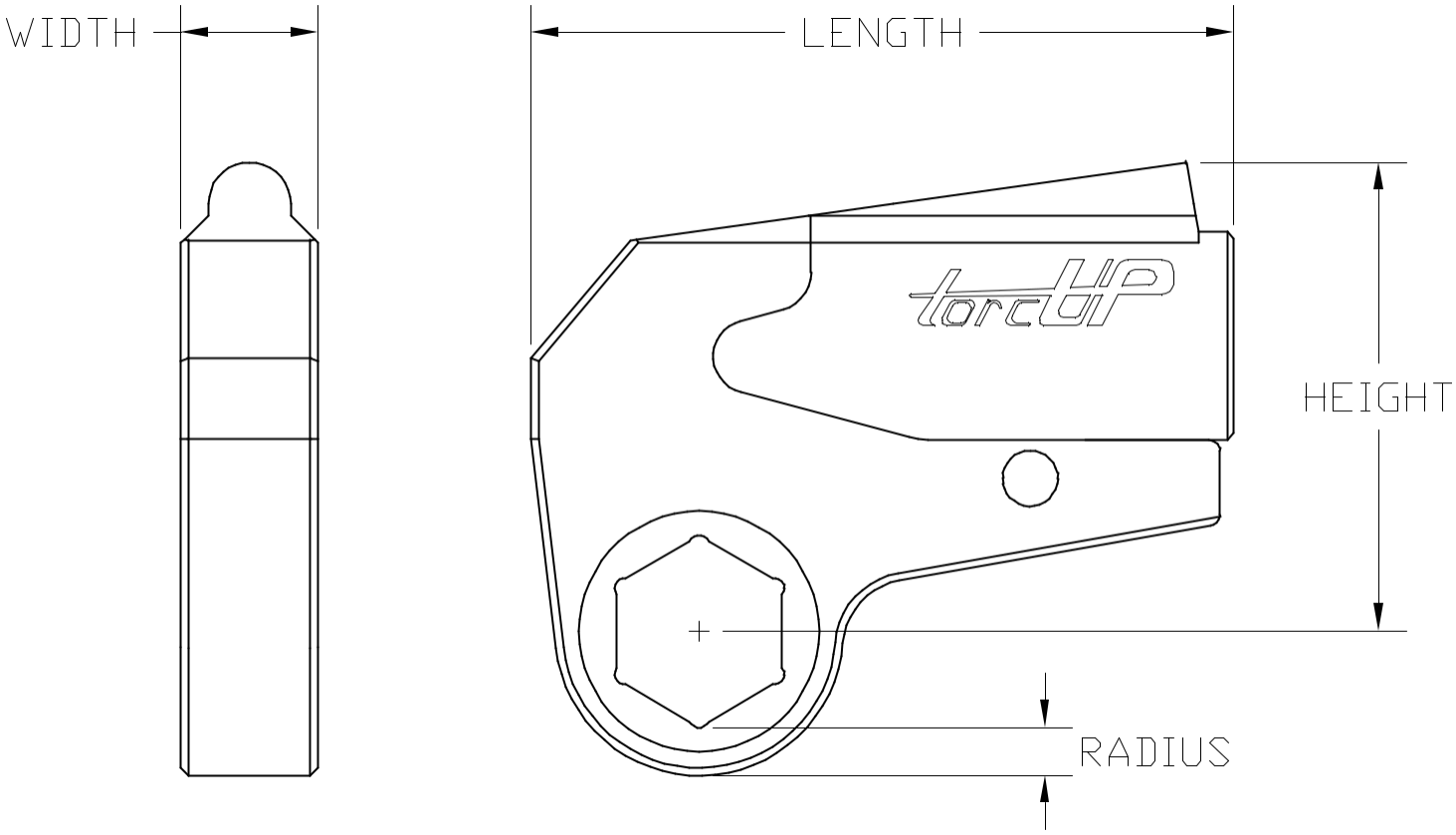

Модель	TX-16	TX-32	TX-45
Мин. момент (ft/lbs)	1560	3220	4850
Макс. момент (ft/lbs)	16600	35650	47380
Мин. момент (Нм)	2115	4365	6575
Мин. момент (Нм)	22503	48327	64239
Точность	+/-3%	+/-3%	+/-3%
Повторяемость	100%	100%	100%
Рабочий цикл	100%	100%	100%
Вес цилиндра (фунт/кг)	16.0/7.3	26.0/11.5	29.0/13.0
(фунт)	21.0-28.0	29.0-39.5	29.0-39.5
Все кассеты (кг)	9.5-13.0	13.0-17.9	13.0-17.9
Length Длина (дюйм/мм)	12.93/328.4	15.80/401.3	16.75/425.5
Width Ширина (дюйм/мм)	2.50/63.5	3.24/82.3	4.88/124.0
Radius Радиус (дюйм/мм)	0.65/16.5	0.93/23.6	0.93/23.6
Height Высота (дюйм/мм)	7.58/192.5	9.50/241.3	10.28/261.1
Размер кассеты ОТ	2 3/16”/55mm	3 1/8”/80mm	3 1/8”/80mm
Размер кассеты ДО	5 5/16”/135mm	7 7/8”/200mm	7 7/8”/200mm

TX-1 Torque Conversion Chart (Imperial)

Hex Range 1/2" - 1 1/8"	Imperial Conversion	
	PSI	Ft-lbs
	1,000	55
	1,200	64
	1,400	74
	1,600	83
	1,800	92
	2,000	101
	2,200	110
	2,400	119
	2,600	129
	2,800	138
	3,000	147
	3,200	156
	3,400	165
	3,600	174
	3,800	182
	4,000	191
	4,200	200
	4,400	209
	4,600	218
	4,800	227
	5,000	236
	5,200	245
	5,400	254
	5,600	264
	5,800	273
	6,000	282
	6,200	291
	6,400	300
	6,600	309
	6,800	318
	7,000	327
	7,200	336
	7,400	344
	7,600	353
	7,800	362
	8,000	371
	8,200	380
	8,400	389
	8,600	399
	8,800	408
	9,000	417
	9,200	426
	9,400	435
	9,600	443
	9,800	452
	10,000	461

Hex Range 1 3/16" - 1 13/16"	Imperial Conversion	
	PSI	Ft-lbs
	1,000	71
	1,200	83
	1,400	95
	1,600	106
	1,800	118
	2,000	130
	2,200	142
	2,400	154
	2,600	165
	2,800	177
	3,000	189
	3,200	200
	3,400	212
	3,600	223
	3,800	235
	4,000	246
	4,200	258
	4,400	269
	4,600	281
	4,800	292
	5,000	304
	5,200	316
	5,400	327
	5,600	339
	5,800	350
	6,000	362
	6,200	374
	6,400	385
	6,600	397
	6,800	408
	7,000	420
	7,200	431
	7,400	443
	7,600	454
	7,800	466
	8,000	477
	8,200	489
	8,400	501
	8,600	512
	8,800	524
	9,000	536
	9,200	547
	9,400	559
	9,600	570
	9,800	582
	10,000	593

Hex Range 1 7/8" - 2"	Imperial Conversion	
	PSI	Ft-lbs
	1,000	79
	1,200	92
	1,400	105
	1,600	118
	1,800	131
	2,000	144
	2,200	158
	2,400	171
	2,600	184
	2,800	197
	3,000	210
	3,200	223
	3,400	235
	3,600	248
	3,800	261
	4,000	273
	4,200	286
	4,400	299
	4,600	312
	4,800	325
	5,000	338
	5,200	351
	5,400	364
	5,600	376
	5,800	389
	6,000	402
	6,200	415
	6,400	428
	6,600	441
	6,800	454
	7,000	467
	7,200	479
	7,400	492
	7,600	505
	7,800	517
	8,000	530
	8,200	543
	8,400	556
	8,600	569
	8,800	582
	9,000	596
	9,200	608
	9,400	621
	9,600	634
	9,800	646
	10,000	659

For reference purposes only, please consult the calibration chart specific to your purchase or rental tool.

TORCUP

TX-1 Torque Conversion Chart (Metric)

Hex Range 13-28mm	Metric Conversion	
	Bar	Nm
	69	75
	83	87
	97	100
	110	112
	124	125
	138	137
	152	150
	165	162
	179	174
	193	187
	207	199
	221	211
	234	223
	248	235
	262	247
	276	259
	290	272
	303	284
	317	296
	331	308
	345	321
	359	333
	372	345
	386	357
	400	370
	414	382
	427	394
	441	406
	455	418
	469	431
	483	443
	496	455
	510	467
	524	479
	538	491
	552	503
	565	515
	579	528
	593	540
	607	553
	621	565
	634	577
	648	589
	662	601
	676	613
	689	625

Hex Range 29-46mm	Metric Conversion	
	Bar	Nm
	69	96
	83	112
	97	128
	110	144
	124	160
	138	176
	152	192
	165	208
	179	224
	193	240
	207	256
	221	272
	234	287
	248	303
	262	318
	276	334
	290	349
	303	365
	317	381
	331	396
	345	412
	359	428
	372	444
	386	459
	400	475
	414	491
	427	507
	441	522
	455	538
	469	554
	483	569
	496	585
	510	600
	524	616
	538	631
	552	647
	565	663
	579	679
	593	695
	607	711
	621	727
	634	742
	648	758
	662	773
	676	789
	689	804

Hex Range 47-50mm	Metric Conversion	
	Bar	Nm
	69	107
	83	125
	97	143
	110	160
	124	178
	138	196
	152	214
	165	231
	179	249
	193	267
	207	285
	221	302
	234	319
	248	336
	262	353
	276	371
	290	388
	303	406
	317	423
	331	440
	345	458
	359	475
	372	493
	386	510
	400	528
	414	545
	427	563
	441	580
	455	598
	469	615
	483	633
	496	650
	510	667
	524	684
	538	701
	552	719
	565	736
	579	754
	593	772
	607	790
	621	807
	634	825
	648	842
	662	859
	676	876
	689	893

For reference purposes only, please consult the calibration chart specific to your purchase or rental tool.

TX-2 Torque Conversion Chart (Imperial)

Hex Range 3/4" - 1 13/16"

Imperial Conversion	
PSI	Ft-lbs
1,000	202
1,200	240
1,400	278
1,600	317
1,800	355
2,000	393
2,200	432
2,400	471
2,600	511
2,800	550
3,000	589
3,200	629
3,400	669
3,600	708
3,800	748
4,000	788
4,200	827
4,400	867
4,600	906
4,800	946
5,000	985
5,200	1024
5,400	1064
5,600	1103
5,800	1142
6,000	1182
6,200	1222
6,400	1261
6,600	1301
6,800	1341
7,000	1381
7,200	1421
7,400	1461
7,600	1500
7,800	1540
8,000	1579
8,200	1619
8,400	1658
8,600	1697
8,800	1737
9,000	1776
9,200	1814
9,400	1853
9,600	1892
9,800	1930
10,000	1969

Hex Range 1 7/8" - 2 9/16"

Imperial Conversion	
PSI	Ft-lbs
1,000	237
1,200	282
1,400	326
1,600	371
1,800	415
2,000	460
2,200	506
2,400	552
2,600	598
2,800	644
3,000	690
3,200	737
3,400	783
3,600	830
3,800	876
4,000	923
4,200	969
4,400	1015
4,600	1062
4,800	1108
5,000	1154
5,200	1200
5,400	1246
5,600	1292
5,800	1338
6,000	1384
6,200	1431
6,400	1478
6,600	1524
6,800	1571
7,000	1618
7,200	1664
7,400	1711
7,600	1757
7,800	1804
8,000	1850
8,200	1896
8,400	1942
8,600	1988
8,800	2034
9,000	2080
9,200	2125
9,400	2170
9,600	2216
9,800	2261
10,000	2306

For reference purposes only, please consult the calibration chart specific to your purchase or rental tool.

TX-2 Torque Conversion Chart (Metric)

Hex Range 19-46mm

Metric Conversion	
Bar	**Nm**
69	274
83	326
97	378
110	429
124	481
138	532
152	586
165	639
179	692
193	745
207	799
221	853
234	907
248	961
262	1014
276	1068
290	1122
303	1175
317	1229
331	1282
345	1336
359	1389
372	1442
386	1496
400	1549
414	1602
427	1656
441	1710
455	1765
469	1819
483	1873
496	1927
510	1980
524	2034
538	2088
552	2141
565	2195
579	2248
593	2301
607	2354
621	2408
634	2460
648	2512
662	2565
676	2617
689	2669

Hex Range 47-65mm

Metric Conversion	
Bar	**Nm**
69	321
83	382
97	442
110	503
124	563
138	624
152	686
165	748
179	811
193	873
207	936
221	999
234	1062
248	1125
262	1188
276	1251
290	1314
303	1377
317	1439
331	1502
345	1565
359	1627
372	1689
386	1752
400	1814
414	1876
427	1940
441	2003
455	2067
469	2130
483	2194
496	2257
510	2320
524	2382
538	2445
552	2508
565	2571
579	2633
593	2695
607	2758
621	2820
634	2881
648	2943
662	3004
676	3065
689	3127

For reference purposes only, please consult the calibration chart specific to your purchase or rental tool.

TX-4 Torque Conversion Chart (Imperial)

Hex Range 1" - 2 9/16"	Imperial Conversion	
	PSI	Ft-lbs
	1,000	422
	1,200	502
	1,400	582
	1,600	663
	1,800	743
	2,000	823
	2,200	906
	2,400	989
	2,600	1072
	2,800	1155
	3,000	1238
	3,200	1320
	3,400	1401
	3,600	1483
	3,800	1564
	4,000	1646
	4,200	1726
	4,400	1806
	4,600	1887
	4,800	1967
	5,000	2047
	5,200	2128
	5,400	2209
	5,600	2289
	5,800	2370
	6,000	2451
	6,200	2533
	6,400	2615
	6,600	2698
	6,800	2780
	7,000	2862
	7,200	2942
	7,400	3021
	7,600	3101
	7,800	3180
	8,000	3260
	8,200	3343
	8,400	3426
	8,600	3510
	8,800	3593
	9,000	3676
	9,200	3758
	9,400	3840
	9,600	3922
	9,800	4004
	10,000	4086

Hex Range 2 5/8" - 3 1/8"	Imperial Conversion	
	PSI	Ft-lbs
	1,000	475
	1,200	565
	1,400	655
	1,600	745
	1,800	836
	2,000	926
	2,200	1019
	2,400	1112
	2,600	1206
	2,800	1299
	3,000	1393
	3,200	1484
	3,400	1576
	3,600	1668
	3,800	1760
	4,000	1852
	4,200	1942
	4,400	2032
	4,600	2122
	4,800	2212
	5,000	2303
	5,200	2393
	5,400	2484
	5,600	2575
	5,800	2666
	6,000	2757
	6,200	2849
	6,400	2942
	6,600	3034
	6,800	3127
	7,000	3219
	7,200	3309
	7,400	3398
	7,600	3488
	7,800	3577
	8,000	3667
	8,200	3761
	8,400	3854
	8,600	3948
	8,800	4041
	9,000	4135
	9,200	4227
	9,400	4319
	9,600	4412
	9,800	4504
	10,000	4596

For reference purposes only, please consult the calibration chart specific to your purchase or rental tool.

TX-4 Torque Conversion Chart (Metric)

Hex Range 27-65mm

Metric Conversion	
Bar	**Nm**
69	572
83	681
97	790
110	898
124	1007
138	1116
152	1228
165	1341
179	1453
193	1566
207	1679
221	1789
234	1900
248	2010
262	2121
276	2232
290	2340
303	2449
317	2558
331	2667
345	2775
359	2885
372	2994
386	3104
400	3214
414	3323
427	3435
441	3546
455	3657
469	3769
483	3880
496	3988
510	4096
524	4204
538	4312
552	4420
565	4533
579	4646
593	4758
607	4871
621	4984
634	5095
648	5206
662	5318
676	5429
689	5540

Hex Range 66-80mm

Metric Conversion	
Bar	**Nm**
69	644
83	766
97	888
110	1011
124	1133
138	1255
152	1382
165	1508
179	1635
193	1761
207	1888
221	2013
234	2137
248	2261
262	2386
276	2510
290	2633
303	2755
317	2877
331	3000
345	3122
359	3245
372	3368
386	3492
400	3615
414	3738
427	3863
441	3989
455	4114
469	4239
483	4365
496	4486
510	4608
524	4729
538	4850
552	4972
565	5099
579	5226
593	5352
607	5479
621	5606
634	5731
648	5856
662	5981
676	6107
689	6232

For reference purposes only, please consult the calibration chart specific to your purchase or rental tool.

TX-8 Torque Conversion Chart (Imperial)

Hex Range 1 7/8" - 3 1/8"	Imperial Conversion	
	PSI	Ft-lbs
	1,000	797
	1,200	957
	1,400	1117
	1,600	1277
	1,800	1437
	2,000	1597
	2,200	1758
	2,400	1918
	2,600	2079
	2,800	2239
	3,000	2400
	3,200	2559
	3,400	2719
	3,600	2878
	3,800	3037
	4,000	3197
	4,200	3354
	4,400	3511
	4,600	3668
	4,800	3825
	5,000	3982
	5,200	4143
	5,400	4303
	5,600	4463
	5,800	4623
	6,000	4784
	6,200	4946
	6,400	5109
	6,600	5272
	6,800	5434
	7,000	5597
	7,200	5756
	7,400	5916
	7,600	6076
	7,800	6236
	8,000	6395
	8,200	6564
	8,400	6732
	8,600	6900
	8,800	7068
	9,000	7236
	9,200	7393
	9,400	7551
	9,600	7709
	9,800	7866
	10,000	8024

Hex Range 3 3/16" - 3 9/16"	Imperial Conversion	
	PSI	Ft-lbs
	1,000	842
	1,200	1011
	1,400	1180
	1,600	1350
	1,800	1519
	2,000	1688
	2,200	1858
	2,400	2027
	2,600	2197
	2,800	2366
	3,000	2536
	3,200	2704
	3,400	2873
	3,600	3041
	3,800	3210
	4,000	3378
	4,200	3544
	4,400	3710
	4,600	3876
	4,800	4042
	5,000	4208
	5,200	4377
	5,400	4547
	5,600	4716
	5,800	4886
	6,000	5055
	6,200	5227
	6,400	5399
	6,600	5570
	6,800	5742
	7,000	5914
	7,200	6083
	7,400	6252
	7,600	6420
	7,800	6589
	8,000	6758
	8,200	6936
	8,400	7113
	8,600	7291
	8,800	7468
	9,000	7646
	9,200	7813
	9,400	7979
	9,600	8146
	9,800	8312
	10,000	8479

Hex Range 3 5/8" - 4 5/8"	Imperial Conversion	
	PSI	Ft-lbs
	1,000	978
	1,200	1174
	1,400	1370
	1,600	1567
	1,800	1763
	2,000	1960
	2,200	2157
	2,400	2353
	2,600	2550
	2,800	2747
	3,000	2944
	3,200	3140
	3,400	3335
	3,600	3531
	3,800	3726
	4,000	3922
	4,200	4114
	4,400	4307
	4,600	4500
	4,800	4693
	5,000	4885
	5,200	5082
	5,400	5279
	5,600	5475
	5,800	5672
	6,000	5869
	6,200	6068
	6,400	6267
	6,600	6467
	6,800	6666
	7,000	6866
	7,200	7062
	7,400	7258
	7,600	7454
	7,800	7650
	8,000	7846
	8,200	8052
	8,400	8258
	8,600	8464
	8,800	8670
	9,000	8877
	9,200	9070
	9,400	9263
	9,600	9457
	9,800	9650
	10,000	9844

For reference purposes only, please consult the calibration chart specific to your purchase or rental tool.

TORCUP

TX-8 Torque Conversion Chart (Metric)

Hex Range 49-80mm	Metric Conversion	
	Bar	Nm
	69	1080
	83	1297
	97	1515
	110	1732
	124	1949
	138	2166
	152	2383
	165	2601
	179	2819
	193	3036
	207	3254
	221	3470
	234	3686
	248	3902
	262	4118
	276	4334
	290	4547
	303	4760
	317	4973
	331	5186
	345	5399
	359	5617
	372	5834
	386	6051
	400	6269
	414	6486
	427	6706
	441	6927
	455	7147
	469	7368
	483	7588
	496	7805
	510	8021
	524	8238
	538	8454
	552	8671
	565	8899
	579	9127
	593	9355
	607	9583
	621	9810
	634	10024
	648	10238
	662	10452
	676	10665
	689	10879

Hex Range 81-90mm	Metric Conversion	
	Bar	Nm
	69	1142
	83	1371
	97	1600
	110	1830
	124	2059
	138	2289
	152	2519
	165	2749
	179	2978
	193	3208
	207	3438
	221	3667
	234	3895
	248	4123
	262	4352
	276	4580
	290	4805
	303	5030
	317	5255
	331	5480
	345	5705
	359	5935
	372	6165
	386	6394
	400	6624
	414	6854
	427	7087
	441	7320
	455	7552
	469	7785
	483	8018
	496	8247
	510	8476
	524	8705
	538	8934
	552	9163
	565	9403
	579	9644
	593	9885
	607	10126
	621	10367
	634	10592
	648	10818
	662	11044
	676	11270
	689	11496

Hex Range 91-120mm	Metric Conversion	
	Bar	Nm
	69	1325
	83	1592
	97	1858
	110	2124
	124	2391
	138	2657
	152	2924
	165	3191
	179	3458
	193	3725
	207	3992
	221	4257
	234	4522
	248	4787
	262	5052
	276	5317
	290	5578
	303	5840
	317	6101
	331	6362
	345	6624
	359	6890
	372	7157
	386	7423
	400	7690
	414	7957
	427	8227
	441	8498
	455	8768
	469	9038
	483	9309
	496	9575
	510	9840
	524	10106
	538	10372
	552	10637
	565	10917
	579	11196
	593	11476
	607	11755
	621	12035
	634	12297
	648	12559
	662	12822
	676	13084
	689	13346

For reference purposes only, please consult the calibration chart specific to your purchase or rental tool.

TORCUP

TX-16 Torque Conversion Chart (Imperial)

Hex Range 2 3/16" - 3 15/16"

Imperial Conversion	
PSI	Ft-lbs
1,000	1627
1,200	1931
1,400	2234
1,600	2538
1,800	2842
2,000	3145
2,200	3448
2,400	3752
2,600	4055
2,800	4358
3,000	4661
3,200	4965
3,400	5269
3,600	5573
3,800	5876
4,000	6180
4,200	6483
4,400	6785
4,600	7087
4,800	7389
5,000	7692
5,200	8001
5,400	8311
5,600	8620
5,800	8930
6,000	9239
6,200	9553
6,400	9866
6,600	10180
6,800	10494
7,000	10808
7,200	11111
7,400	11415
7,600	11719
7,800	12023
8,000	12326
8,200	12646
8,400	12966
8,600	13286
8,800	13606
9,000	13926
9,200	14245
9,400	14563
9,600	14881
9,800	15200
10,000	15518

Hex Range 4" - 4 11/16"

Imperial Conversion	
PSI	Ft-lbs
1,000	1773
1,200	2104
1,400	2435
1,600	2765
1,800	3096
2,000	3427
2,200	3757
2,400	4088
2,600	4418
2,800	4749
3,000	5079
3,200	5410
3,400	5741
3,600	6072
3,800	6403
4,000	6734
4,200	7063
4,400	7393
4,600	7722
4,800	8052
5,000	8381
5,200	8718
5,400	9055
5,600	9393
5,800	9730
6,000	10067
6,200	10409
6,400	10751
6,600	11092
6,800	11434
7,000	11776
7,200	12107
7,400	12438
7,600	12769
7,800	13100
8,000	13431
8,200	13780
8,400	14128
8,600	14477
8,800	14825
9,000	15174
9,200	15521
9,400	15868
9,600	16215
9,800	16562
10,000	16909

Hex Range 4 3/4" - 5 5/16"

Imperial Conversion	
PSI	Ft-lbs
1,000	2075
1,200	2462
1,400	2849
1,600	3236
1,800	3623
2,000	4011
2,200	4397
2,400	4784
2,600	5170
2,800	5557
3,000	5944
3,200	6331
3,400	6719
3,600	7106
3,800	7493
4,000	7881
4,200	8266
4,400	8652
4,600	9037
4,800	9423
5,000	9808
5,200	10203
5,400	10597
5,600	10992
5,800	11387
6,000	11781
6,200	12181
6,400	12581
6,600	12981
6,800	13381
7,000	13781
7,200	14168
7,400	14556
7,600	14943
7,800	15331
8,000	15718
8,200	16126
8,400	16534
8,600	16942
8,800	17350
9,000	17758
9,200	18164
9,400	18570
9,600	18976
9,800	19382
10,000	19788

For reference purposes only, please consult the calibration chart specific to your purchase or rental tool.

TX-16 Torque Conversion Chart (Metric)

Hex Range 55-100mm	Metric Conversion	
	Bar	Nm
	69	2206
	83	2618
	97	3029
	110	3441
	124	3853
	138	4264
	152	4675
	165	5087
	179	5498
	193	5909
	207	6320
	221	6732
	234	7144
	248	7555
	262	7967
	276	8379
	290	8789
	303	9199
	317	9609
	331	10019
	345	10429
	359	10848
	372	11268
	386	11687
	400	12107
	414	12527
	427	12952
	441	13377
	455	13802
	469	14228
	483	14653
	496	15065
	510	15477
	524	15889
	538	16301
	552	16712
	565	17146
	579	17580
	593	18014
	607	18447
	621	18881
	634	19313
	648	19745
	662	20177
	676	20608
	689	21040

Hex Range 101-117mm	Metric Conversion	
	Bar	Nm
	69	2404
	83	2852
	97	3301
	110	3749
	124	4198
	138	4646
	152	5094
	165	5542
	179	5990
	193	6438
	207	6886
	221	7335
	234	7784
	248	8233
	262	8681
	276	9130
	290	9577
	303	10023
	317	10470
	331	10917
	345	11363
	359	11820
	372	12277
	386	12735
	400	13192
	414	13649
	427	14112
	441	14576
	455	15039
	469	15503
	483	15966
	496	16415
	510	16864
	524	17312
	538	17761
	552	18210
	565	18683
	579	19155
	593	19628
	607	20101
	621	20573
	634	21044
	648	21514
	662	21985
	676	22455
	689	22926

Hex Range 118-135mm	Metric Conversion	
	Bar	Nm
	69	2813
	83	3338
	97	3863
	110	4388
	124	4913
	138	5438
	152	5962
	165	6486
	179	7010
	193	7534
	207	8059
	221	8584
	234	9109
	248	9634
	262	10159
	276	10685
	290	11207
	303	11730
	317	12253
	331	12775
	345	13298
	359	13833
	372	14368
	386	14903
	400	15438
	414	15973
	427	16515
	441	17058
	455	17600
	469	18142
	483	18685
	496	19210
	510	19735
	524	20260
	538	20785
	552	21311
	565	21864
	579	22417
	593	22970
	607	23523
	621	24076
	634	24627
	648	25177
	662	25728
	676	26278
	689	26829

For reference purposes only, please consult the calibration chart specific to your purchase or rental tool.

TX-32 Torque Conversion Chart (Imperial)

Hex Range 3 1/8" - 4 5/8"	Imperial Conversion	
	PSI	Ft-lbs
	1,000	3472
	1,200	4132
	1,400	4791
	1,600	5451
	1,800	6111
	2,000	6771
	2,200	7422
	2,400	8073
	2,600	8724
	2,800	9375
	3,000	10026
	3,200	10684
	3,400	11342
	3,600	12001
	3,800	12659
	4,000	13317
	4,200	13967
	4,400	14618
	4,600	15268
	4,800	15918
	5,000	16569
	5,200	17222
	5,400	17876
	5,600	18529
	5,800	19183
	6,000	19837
	6,200	20497
	6,400	21157
	6,600	21817
	6,800	22477
	7,000	23137
	7,200	23786
	7,400	24435
	7,600	25084
	7,800	25733
	8,000	26381
	8,200	27032
	8,400	27683
	8,600	28333
	8,800	28984
	9,000	29635
	9,200	30287
	9,400	30940
	9,600	31592
	9,800	32245
	10,000	32897

Hex Range 4 11/16" - 6 1/2"	Imperial Conversion	
	PSI	Ft-lbs
	1,000	3844
	1,200	4574
	1,400	5305
	1,600	6035
	1,800	6766
	2,000	7496
	2,200	8217
	2,400	8938
	2,600	9658
	2,800	10379
	3,000	11100
	3,200	11829
	3,400	12558
	3,600	13286
	3,800	14015
	4,000	14744
	4,200	15464
	4,400	16184
	4,600	16904
	4,800	17624
	5,000	18344
	5,200	19068
	5,400	19791
	5,600	20515
	5,800	21238
	6,000	21962
	6,200	22693
	6,400	23424
	6,600	24154
	6,800	24885
	7,000	25616
	7,200	26334
	7,400	27053
	7,600	27771
	7,800	28490
	8,000	29208
	8,200	29928
	8,400	30649
	8,600	31369
	8,800	32090
	9,000	32810
	9,200	33532
	9,400	34255
	9,600	34977
	9,800	35700
	10,000	36422

Hex Range 6 9/16" - 7 7/8"	Imperial Conversion	
	PSI	Ft-lbs
	1,000	4340
	1,200	5165
	1,400	5989
	1,600	6814
	1,800	7639
	2,000	8463
	2,200	9277
	2,400	10091
	2,600	10905
	2,800	11718
	3,000	12532
	3,200	13355
	3,400	14178
	3,600	15001
	3,800	15824
	4,000	16646
	4,200	17459
	4,400	18272
	4,600	19085
	4,800	19898
	5,000	20711
	5,200	21528
	5,400	22345
	5,600	23162
	5,800	23979
	6,000	24796
	6,200	25621
	6,400	26446
	6,600	27271
	6,800	28096
	7,000	28921
	7,200	29732
	7,400	30543
	7,600	31355
	7,800	32166
	8,000	32977
	8,200	33790
	8,400	34603
	8,600	35417
	8,800	36230
	9,000	37044
	9,200	37859
	9,400	38675
	9,600	39490
	9,800	40306
	10,000	41122

For reference purposes only, please consult the calibration chart specific to your purchase or rental tool.

TORCUP

TX-32 Torque Conversion Chart (Metric)

Hex Range 80-119mm	Metric Conversion	
	Bar	Nm
	69	4707
	83	5602
	97	6496
	110	7391
	124	8285
	138	9180
	152	10062
	165	10945
	179	11828
	193	12710
	207	13593
	221	14486
	234	15378
	248	16271
	262	17163
	276	18056
	290	18937
	303	19819
	317	20701
	331	21583
	345	22464
	359	23350
	372	24236
	386	25123
	400	26009
	414	26895
	427	27790
	441	28685
	455	29580
	469	30475
	483	31370
	496	32249
	510	33129
	524	34009
	538	34889
	552	35768
	565	36651
	579	37533
	593	38415
	607	39297
	621	40179
	634	41064
	648	41949
	662	42833
	676	43718
	689	44603

Hex Range 120-165mm	Metric Conversion	
	Bar	Nm
	69	5212
	83	6202
	97	7192
	110	8183
	124	9173
	138	10163
	152	11140
	165	12118
	179	13095
	193	14072
	207	15050
	221	16038
	234	17026
	248	18014
	262	19002
	276	19990
	290	20966
	303	21943
	317	22919
	331	23895
	345	24871
	359	25852
	372	26833
	386	27814
	400	28795
	414	29776
	427	30767
	441	31758
	455	32749
	469	33740
	483	34731
	496	35705
	510	36679
	524	37653
	538	38627
	552	39601
	565	40577
	579	41554
	593	42531
	607	43508
	621	44484
	634	45464
	648	46443
	662	47423
	676	48402
	689	49382

Hex Range 166-200mm	Metric Conversion	
	Bar	Nm
	69	5884
	83	7002
	97	8120
	110	9238
	124	10357
	138	11475
	152	12578
	165	13681
	179	14785
	193	15888
	207	16991
	221	18107
	234	19223
	248	20338
	262	21454
	276	22570
	290	23672
	303	24774
	317	25876
	331	26978
	345	28080
	359	29188
	372	30296
	386	31403
	400	32511
	414	33619
	427	34737
	441	35856
	455	36975
	469	38093
	483	39212
	496	40312
	510	41411
	524	42511
	538	43611
	552	44711
	565	45813
	579	46916
	593	48019
	607	49122
	621	50224
	634	51330
	648	52436
	662	53542
	676	54648
	689	55753

For reference purposes only, please consult the calibration chart specific to your purchase or rental tool.

TX-45 Torque Conversion Chart (Imperial)

Hex Range 3 1/8" - 4 5/8"	Imperial Conversion	
	PSI	Ft-lbs
	1,000	4543
	1,200	5460
	1,400	6377
	1,600	7295
	1,800	8212
	2,000	9129
	2,200	10023
	2,400	10918
	2,600	11813
	2,800	12707
	3,000	13602
	3,200	14506
	3,400	15411
	3,600	16316
	3,800	17220
	4,000	18125
	4,200	19026
	4,400	19926
	4,600	20827
	4,800	21727
	5,000	22628
	5,200	23528
	5,400	24429
	5,600	25330
	5,800	26230
	6,000	27131
	6,200	28033
	6,400	28935
	6,600	29837
	6,800	30739
	7,000	31641
	7,200	32542
	7,400	33443
	7,600	34344
	7,800	35245
	8,000	36146
	8,200	37047
	8,400	37949
	8,600	38850
	8,800	39751
	9,000	40652
	9,200	41553
	9,400	42453
	9,600	43354
	9,800	44254
	10,000	45155

Hex Range 4 11/16" - 6 1/2"	Imperial Conversion	
	PSI	Ft-lbs
	1,000	5030
	1,200	6045
	1,400	7061
	1,600	8076
	1,800	9092
	2,000	10107
	2,200	11097
	2,400	12088
	2,600	13078
	2,800	14069
	3,000	15059
	3,200	16061
	3,400	17062
	3,600	18064
	3,800	19065
	4,000	20067
	4,200	21064
	4,400	22061
	4,600	23058
	4,800	24055
	5,000	25052
	5,200	26049
	5,400	27046
	5,600	28044
	5,800	29041
	6,000	30038
	6,200	31037
	6,400	32035
	6,600	33034
	6,800	34032
	7,000	35031
	7,200	36029
	7,400	37026
	7,600	38024
	7,800	39021
	8,000	40019
	8,200	41017
	8,400	42015
	8,600	43012
	8,800	44010
	9,000	45008
	9,200	46005
	9,400	47002
	9,600	47999
	9,800	48996
	10,000	49993

Hex Range 6 9/16" - 7 7/8"	Imperial Conversion	
	PSI	Ft-lbs
	1,000	5679
	1,200	6825
	1,400	7972
	1,600	9118
	1,800	10265
	2,000	11411
	2,200	12529
	2,400	13648
	2,600	14766
	2,800	15884
	3,000	17002
	3,200	18133
	3,400	19264
	3,600	20395
	3,800	21525
	4,000	22656
	4,200	23782
	4,400	24908
	4,600	26033
	4,800	27159
	5,000	28285
	5,200	29410
	5,400	30536
	5,600	31662
	5,800	32788
	6,000	33914
	6,200	35041
	6,400	36169
	6,600	37296
	6,800	38424
	7,000	39551
	7,200	40677
	7,400	41804
	7,600	42930
	7,800	44056
	8,000	45183
	8,200	46309
	8,400	47436
	8,600	48562
	8,800	49689
	9,000	50815
	9,200	51941
	9,400	53067
	9,600	54192
	9,800	55318
	10,000	56444

For reference purposes only, please consult the calibration chart specific to your purchase or rental tool.

TX-45 Torque Conversion Chart (Metric)

Hex Range 80-119mm	Metric Conversion	
	Bar	Nm
	69	6160
	83	7403
	97	8647
	110	9890
	124	11134
	138	12377
	152	13590
	165	14803
	179	16016
	193	17229
	207	18441
	221	19668
	234	20895
	248	22121
	262	23348
	276	24574
	290	25795
	303	27016
	317	28237
	331	29458
	345	30679
	359	31900
	372	33121
	386	34342
	400	35564
	414	36785
	427	38008
	441	39231
	455	40454
	469	41676
	483	42899
	496	44121
	510	45343
	524	46564
	538	47786
	552	49008
	565	50230
	579	51451
	593	52673
	607	53895
	621	55117
	634	56338
	648	57559
	662	58780
	676	60001
	689	61222

Hex Range 120-165mm	Metric Conversion	
	Bar	Nm
	69	6820
	83	8196
	97	9573
	110	10950
	124	12327
	138	13703
	152	15046
	165	16389
	179	17732
	193	19074
	207	20417
	221	21775
	234	23133
	248	24491
	262	25849
	276	27207
	290	28559
	303	29911
	317	31262
	331	32614
	345	33966
	359	35318
	372	36670
	386	38022
	400	39374
	414	40726
	427	42080
	441	43434
	455	44788
	469	46142
	483	47496
	496	48848
	510	50201
	524	51553
	538	52906
	552	54258
	565	55611
	579	56964
	593	58317
	607	59670
	621	61023
	634	62374
	648	63726
	662	65078
	676	66430
	689	67781

Hex Range 166-200mm	Metric Conversion	
	Bar	Nm
	69	7700
	83	9254
	97	10808
	110	12363
	124	13917
	138	15471
	152	16987
	165	18504
	179	20020
	193	21536
	207	23052
	221	24585
	234	26118
	248	27651
	262	29185
	276	30718
	290	32244
	303	33770
	317	35296
	331	36822
	345	38349
	359	39875
	372	41402
	386	42928
	400	44455
	414	45981
	427	47510
	441	49038
	455	50567
	469	52096
	483	53624
	496	55151
	510	56678
	524	58205
	538	59732
	552	61260
	565	62787
	579	64314
	593	65842
	607	67369
	621	68897
	634	70423
	648	71949
	662	73475
	676	75001
	689	76527

For reference purposes only, please consult the calibration chart specific to your purchase or rental tool.

TX-1 Серия Цилиндр

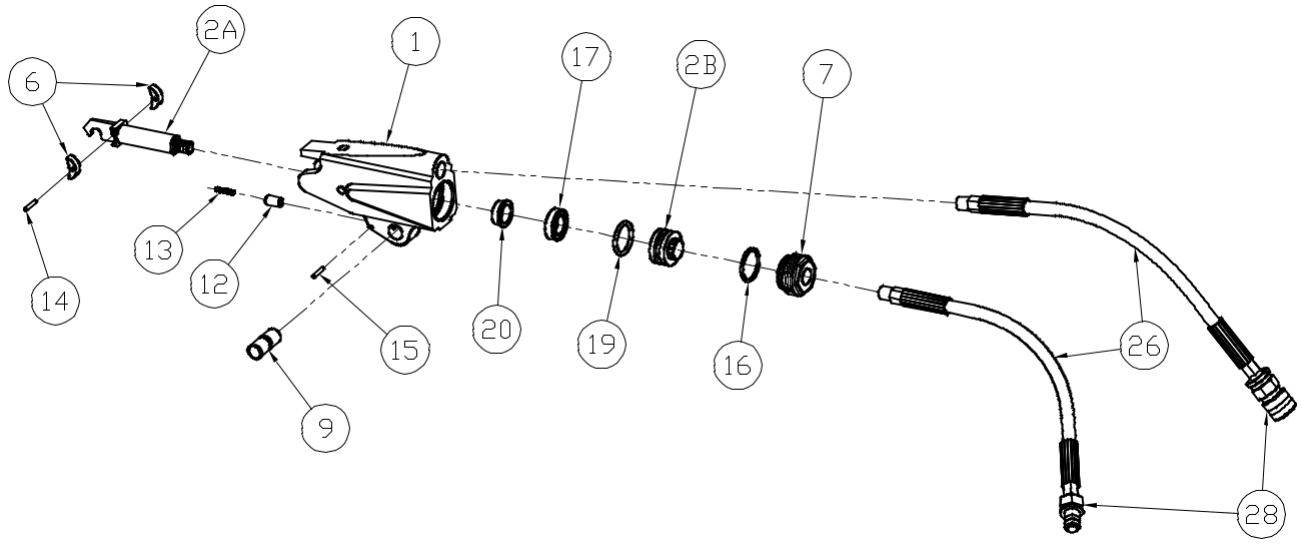

Номера деталей для заказа

ITEM	NAME	PART #	QTY.
1	Housing	TX-1-C01	1
2A	Piston Rod	TX-1-C03-1	1
2B	Piston Cap	TX-1-C03-2	1
6	Slider	TX-1-C09	2
7	End Cap	TX-1-C11	1
9	Link Pin	TX-1-C15	1
12	Plunger	TX-1-C25	1
13	Plunger Spring	TX-1-C26	1
14	Slider Pin	TX-1-C27	1
15	Plunger Pin	TX-1-C28	1
16	End Plug Seal	TX-1-C29	1
17	Rod Seal	TX-1-C31	1
19	Piston Seal	TX-1-C33	1
20	Rod Bushing	TX-1-C51	1
26	Whip Hose - 16”	HPH-16”-1/8	2
28	Coupler Set	HC-S-100	1
	Piston Assembly (2A & 2B)	TX-1-C03	

TX-1 Серия Кассета

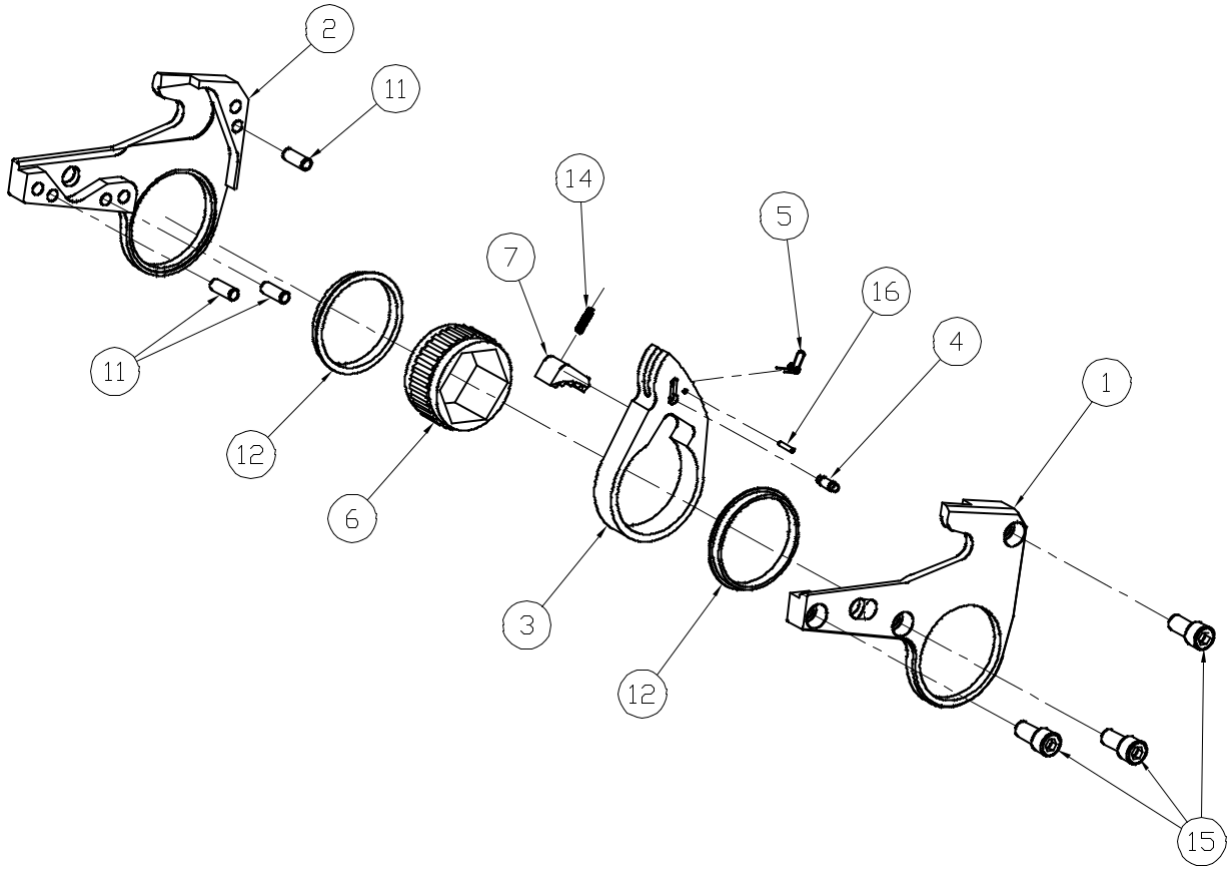

Номера деталей для заказа

ITEM	NAME	PART #	QTY.
1	Side Plate - Left	TX-1-L01- #*	1
2	Side Plate - Right	TX-1-L02- #*	1
3	Drive Plate	TX-1-L03- #*	1
4	Drive Pin	TX-1-L05	1
5	Drive Pin Spring	TX-1-L07	1
6	Ratchet	TX-1-L09- #*	1
7	Drive Segment	TX-1-L11- #*	1
11	Spacer Pin	TX-1-L17	3
12	Sideplate Sleeves	TX-1-L19- #*	2
14	Segment Spring	TX-1-L25	1
15	Side Plate Screws	TX-1-L29	3
16	Dr. Pin Spring Roll Pin	TX-1-L33	1

*part number is dependent upon ratchet link size

TX-2 Серия Цилиндр

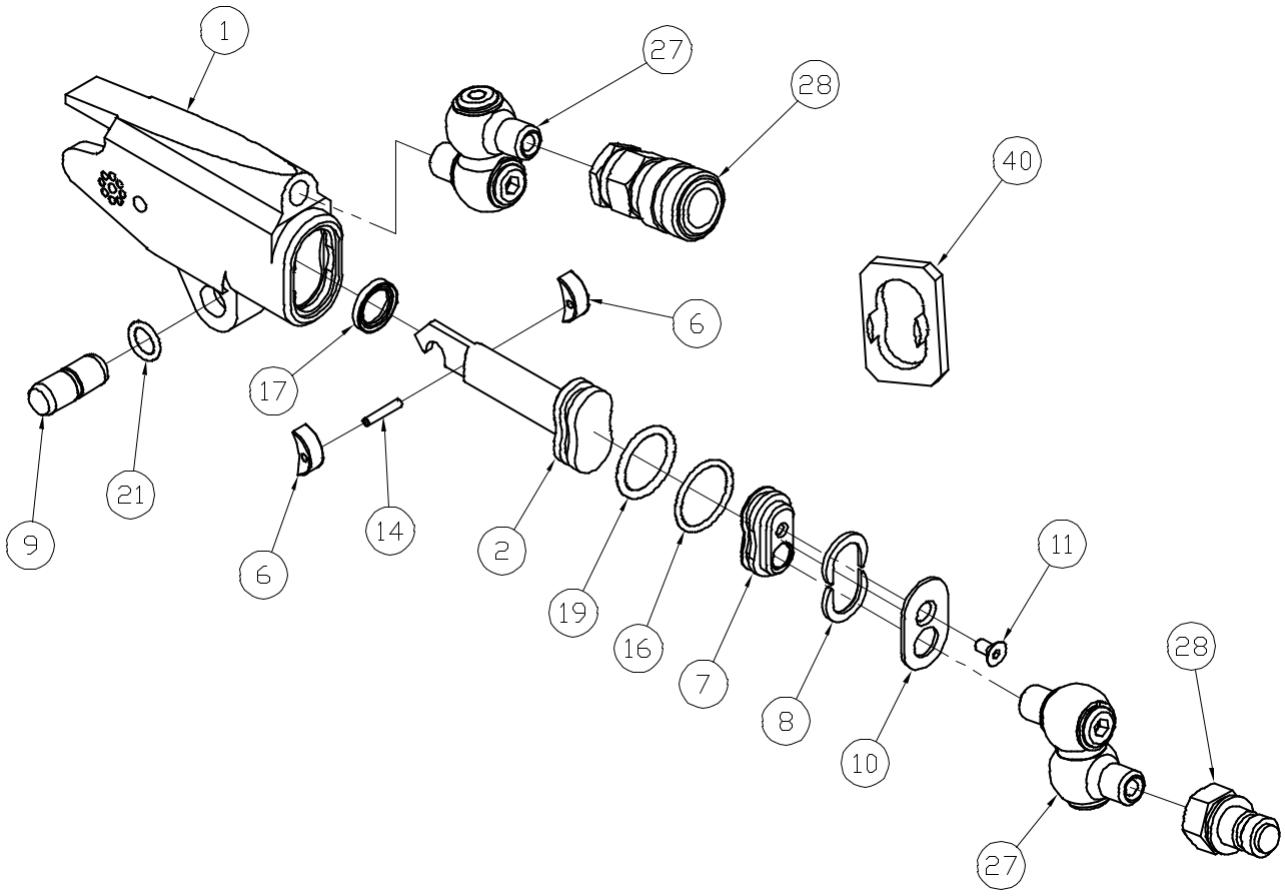

Номера деталей для заказа

ITEM	NAME	PART #	QTY.
1	Housing	TX-2-C01	1
2	Piston	TX-2-C03	1
6	Slider	TX-2-C09	2
7	End Cap	TX-2-C11	1
8	Retaining Ring	TX-2-C13	2
9	Link Pin	TX-2-C15	1
10	End Cover	TX-2-C17	1
11	End Cover Screw	TX-2-C23	1
14	Slider Pin	TX-2-C27	1
16	End Plug Seal	TX-2-C29	1
17	Rod Seal	TX-2-C31	1
19	Piston Seal	TX-2-C33	1
21	Link Retaining Spring	TX-2-C53	1
27	Swivel Assembly	STX-8M-4M	2
28	Coupler Set	HC-S-100	1
40	Seal Insertion Tool	ATX-2-ST	

TX-2 Серия Кассета

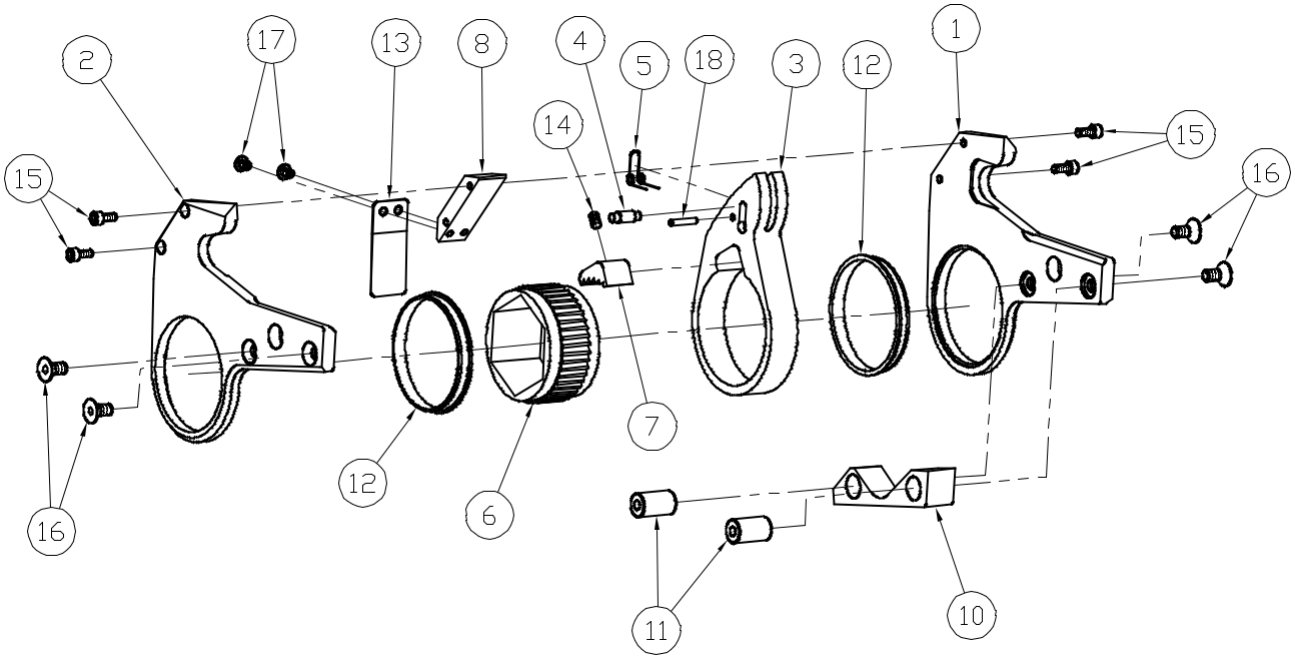

Номера деталей для заказа

ITEM	NAME	PART #	QTY.
1	Side Plate - Left	TX-2-L01- #*	1
2	Side Plate - Right	TX-2-L02- #*	1
3	Drive Plate	TX-2-L03- #*	1
4	Drive Pin	TX-2-L05	1
5	Drive Pin Spring	TX-2-L07	1
6	Ratchet	TX-2-L09- #*	1
7	Drive Segment	TX-2-L11- #*	1
8	Upper Spacer	TX-2-L13- #*	1
10	Lower Spacer	TX-2-L15- #*	1
11	Spacer Pin	TX-2-L17	2
12	Sideplate Sleeve	TX-2-L19- #*	2
13	Shroud	TX-2-L21	1
14	Segment Spring	TX-2-L25	1
15	Upper Spacer Screw	TX-2-L27	4
16	Lower Spacer Screw	TX-2-L29	4
17	Shroud Screw	TX-2-L31	2
18	Dr. Pin Spring Roll Pin	TX-2-L33	1

*part number is dependent upon ratchet link size

TX-4 Серия Цилиндр

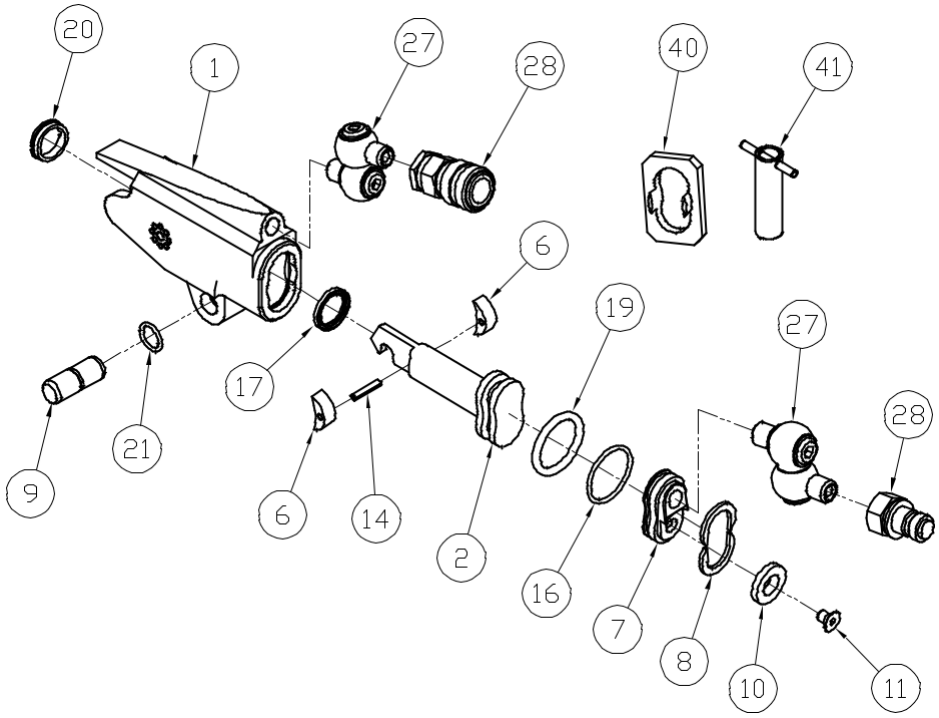

Номера деталей для заказа

ITEM	NAME	PART #	QTY.
1	Housing	TX-4-C01	1
2	Piston	TX-4-C03	1
6	Slider	TX-4-C09	2
7	End Cap	TX-4-C11	1
8	Retaining Ring	TX-4-C13	2
9	Link Pin	TX-4-C15	1
10	End Cover	TX-4-C17	1
11	End Cover Screw	TX-4-C23	1
14	Slider Pin	TX-4-C27	1
16	End Plug Seal	TX-4-C29	1
17	Rod Seal	TX-4-C31	1
19	Piston Seal	TX-4-C33	1
20	Cylinder Gland	TX-4-C51	1
21	Link Retaining Spring	TX-4-C53	1
27	Swivel Assembly	STX-4M-4M	2
28	Coupler Set	HC-S-100	1
40	Seal Insertion Tool	ATX-4-ST	
41	Gland Removal Tool	ATX-4-GW	

TX-4 Серия Кассета

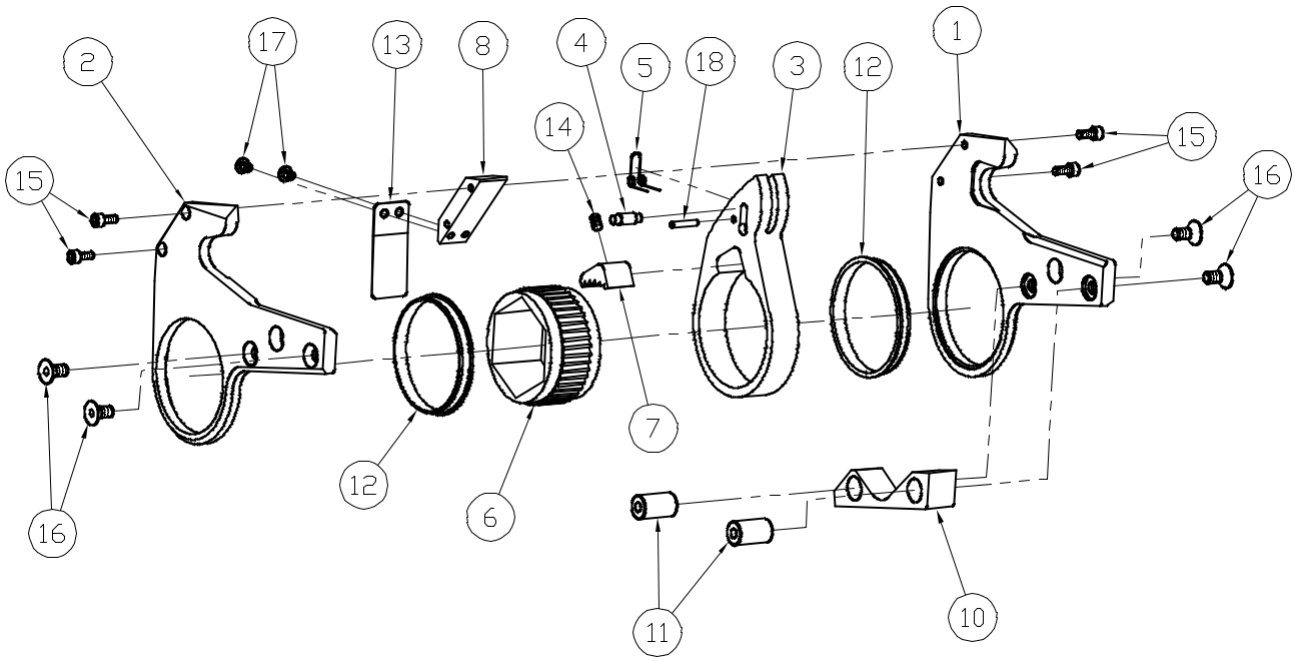

Номера деталей для заказа

ITEM	NAME	PART #	QTY.
1	Side Plate - Left	TX-4-L01- #*	1
2	Side Plate - Right	TX-4-L02- #*	1
3	Drive Plate	TX-4-L03- #*	1
4	Drive Pin	TX-4-L05	1
5	Drive Pin Spring	TX-4-L07	1
6	Ratchet	TX-4-L09- #*	1
7	Drive Segment	TX-4-L11- #*	1
8	Upper Spacer	TX-4-L13- #*	1
10	Lower Spacer	TX-4-L15- #*	1
11	Spacer Pin	TX-4-L17	2
12	Sideplate Sleeve	TX-4-L19- #*	2
13	Shroud	TX-4-L21	1
14	Segment Spring	TX-4-L25	1
15	Upper Spacer Screw	TX-4-L27	4
16	Lower Spacer Screw	TX-4-L29	4
17	Shroud Screw	TX-4-L31	2
18	Dr. Pin Spring Roll Pin	TX-4-L33	1

*part number is dependent upon ratchet link size

TX-8 Серия Цилиндр

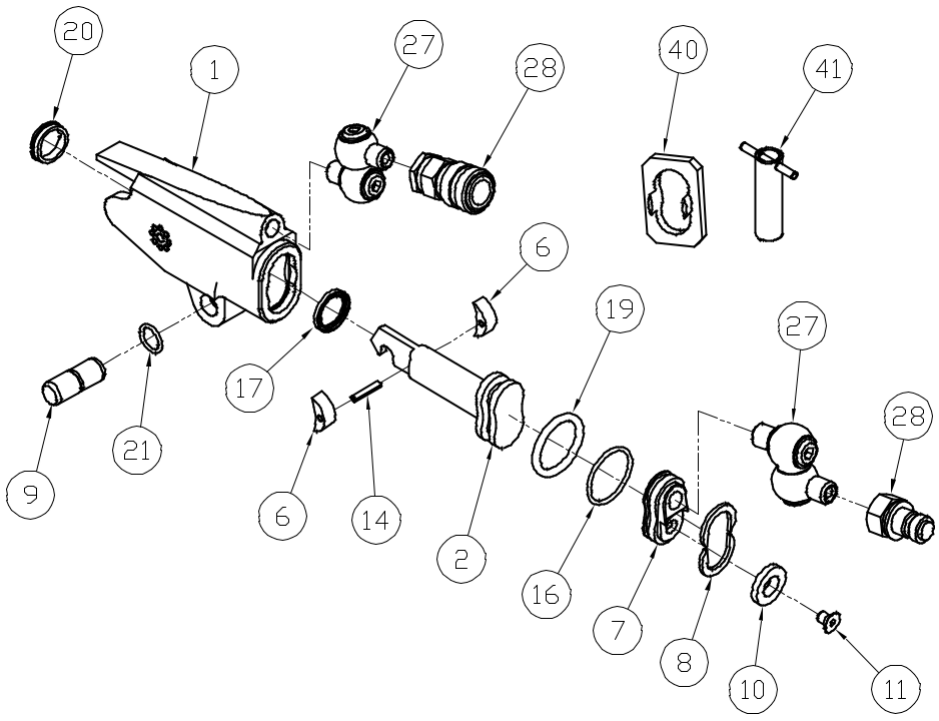

Номера деталей для заказа

ITEM	NAME	PART #	QTY.
1	Housing	TX-8-C01	1
2	Piston	TX-8-C03	1
6	Slider	TX-8-C09	2
7	End Cap	TX-8-C11	1
8	Retaining Ring	TX-8-C13	2
9	Link Pin	TX-8-C15	1
10	End Cover	TX-8-C17	1
11	End Cover Screw	TX-8-C23	1
14	Slider Pin	TX-8-C27	1
16	End Plug Seal	TX-8-C29	1
17	Rod Seal	TX-8-C31	1
19	Piston Seal	TX-8-C33	1
20	Cylinder Gland	TX-8-C51	1
21	Link Retaining Spring	TX-8-C53	1
27	Swivel Assembly	STX-4M-4M	2
28	Coupler Set	HC-S-100	1
40	Seal Insertion Tool	ATX-8-ST	
41	Gland Removal Tool	ATX-8-GW	

TX-8 Серия Кассета

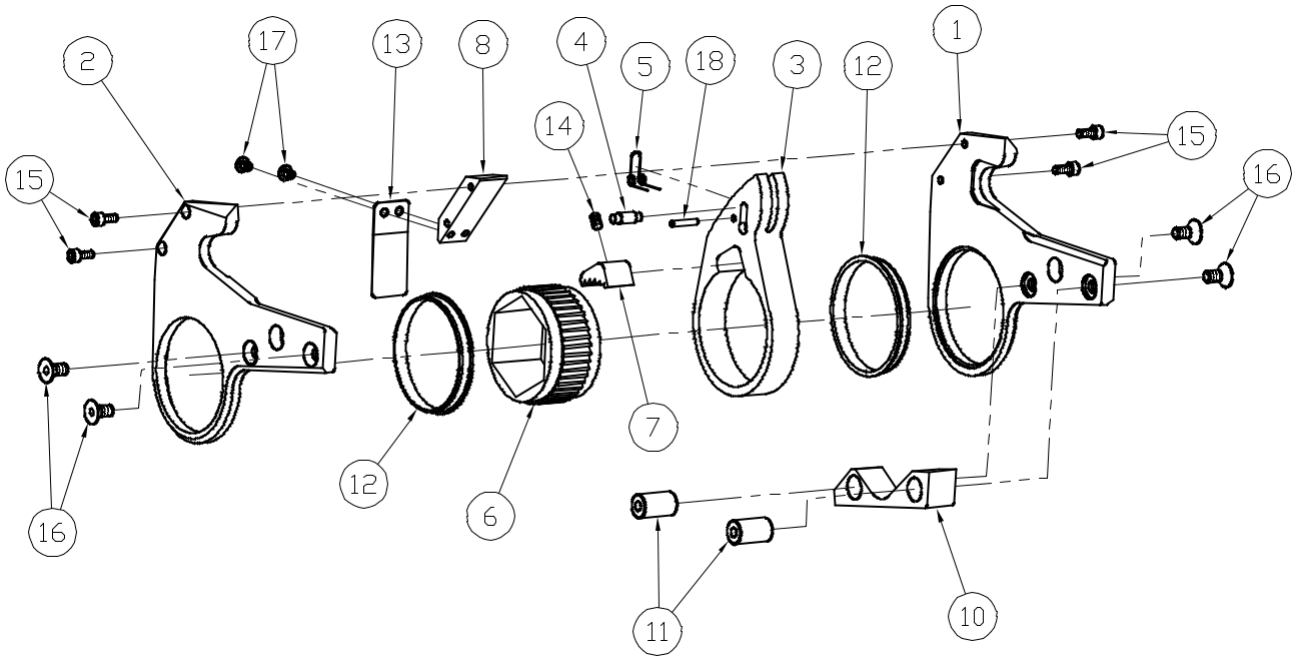

Номера деталей для заказа

ITEM	NAME	PART #	QTY.
1	Side Plate - Left	TX-8-L01- #*	1
2	Side Plate - Right	TX-8-L02- #*	1
3	Drive Plate	TX-8-L03- #*	1
4	Drive Pin	TX-8-L05	1
5	Drive Pin Spring	TX-8-L07	1
6	Ratchet	TX-8-L09- #*	1
7	Drive Segment	TX-8-L11- #*	1
8	Upper Spacer	TX-8-L13- #*	1
10	Lower Spacer	TX-8-L15- #*	1
11	Spacer Pin	TX-8-L17	2
12	Sideplate Sleeve	TX-8-L19- #*	2
13	Shroud	TX-8-L21- #*	1
14	Segment Spring	TX-8-L25	1
15	Upper Spacer Screw	TX-8-L27	4
16	Lower Spacer Screw	TX-8-L29	4
17	Shroud Screw	TX-8-L31	2
18	Dr. Pin Spring Roll Pin	TX-8-L33	1

*part number is dependent upon ratchet link size

TX-16 Серия Цилиндр

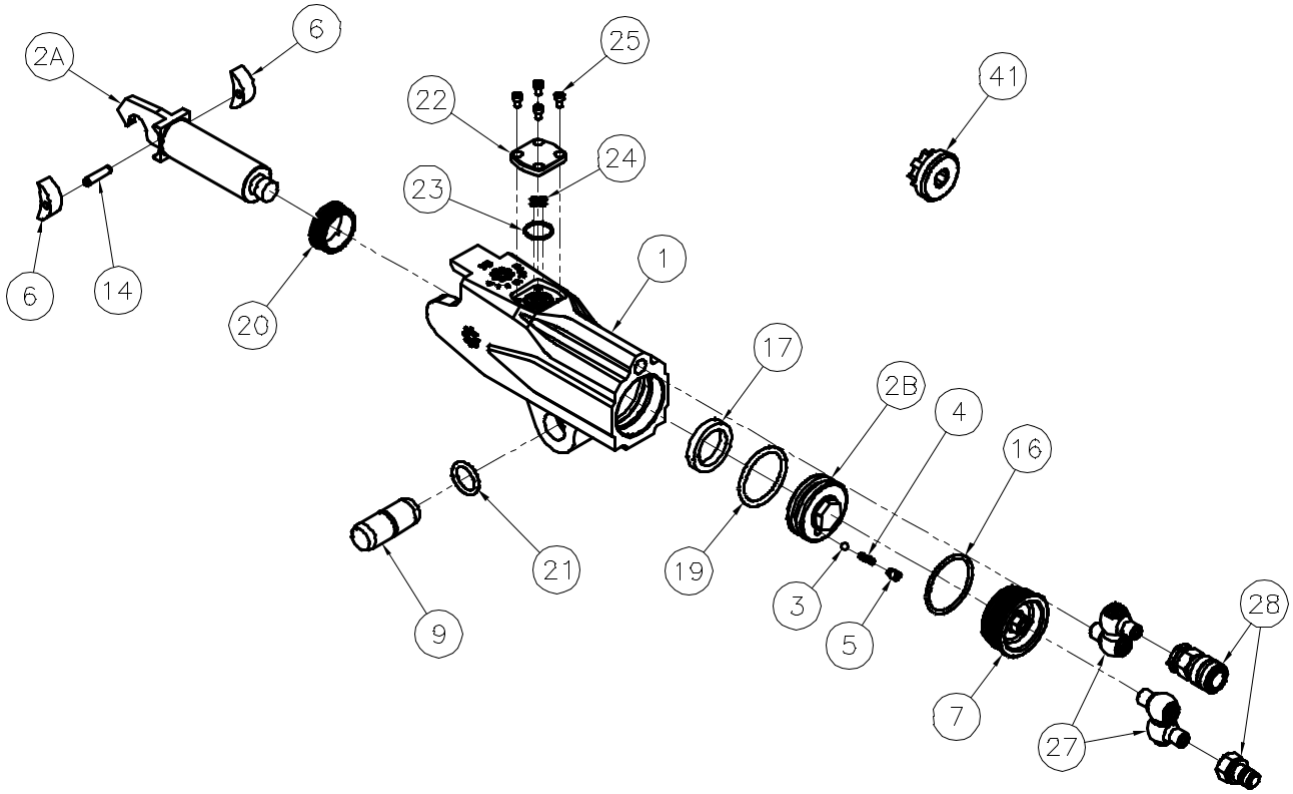

Номера деталей для заказа

ITEM	NAME	PART #	QTY.
1	Housing	TX-16-C01	1
2A	Piston Rod	TX-16-C03-1	1
2B	Piston Cap	TX-16-C03-2	1
3	Valve Ball	TX-16-C03-3	1
4	Valve Spring	TX-16-C03-4	1
5	Valve Cup	TX-16-C03-5	1
6	Slider	TX-16-C09	2
7	End Cap	TX-16-C11	1
9	Link Pin	TX-16-C15	1
14	Slider Pin	TX-16-C27	1
16	End Plug Seal	TX-16-C29	1
17	Rod Seal	TX-16-C31	1

ITEM	NAME	PART #	QTY.
19	Piston Seal	TX-16-C33	1
20	Cylinder Gland	TX-16-C51	1
21	Link Retaining Spring	TX-16-C53	1
22	Seal Plate	TXU-16-C54	1
23	O-ring (Large)	USL-11	1
24	O-ring (Small)	USL-13	4
25	Seal Plate Screw	USL-23	4
27	Swivel Assembly	STX-4M-4M	2
28	Coupler Set	HC-S-100	1
41	Gland Removal Tool	ATX-16-GW	
	Piston Assembly (2A, 2B, 3, 4, 5)	TX-16-C03	

TX-16 Серия Кассета

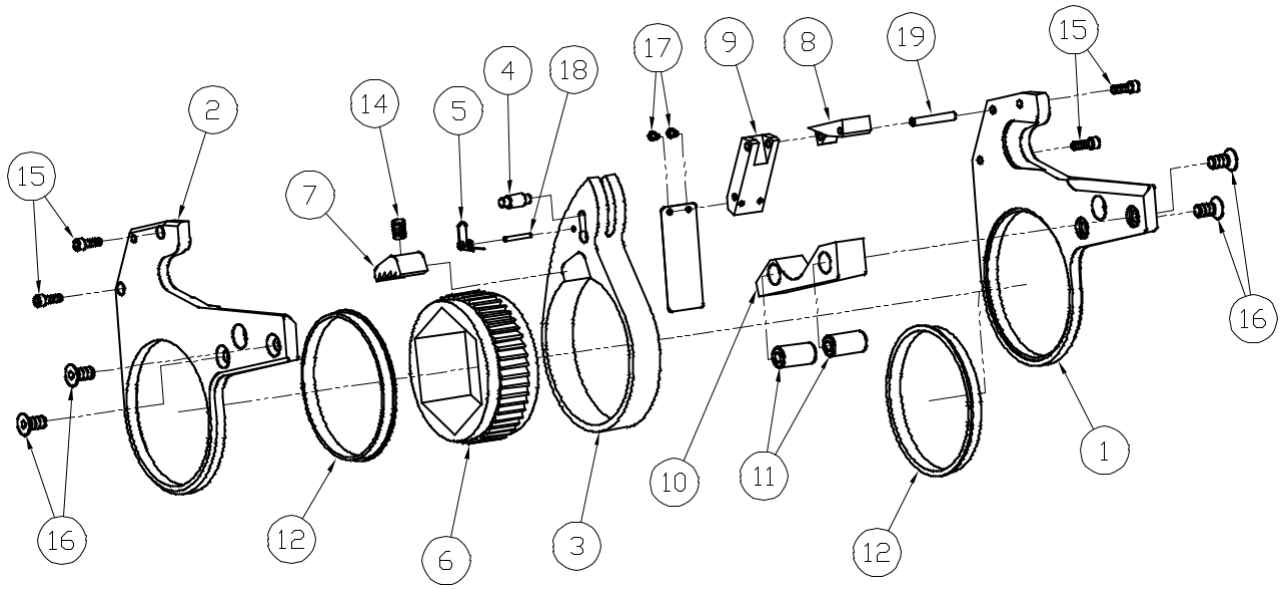

Номера деталей для заказа

ITEM	NAME	PART #	QTY.
1	Side Plate - Left	TX-16-L01- #*	1
2	Side Plate - Right	TX-16-L02- #*	1
3	Drive Plate	TX-16-L03- #*	1
4	Drive Pin	TX-16-L05	1
5	Drive Pin Spring	TX-16-L07	1
6	Ratchet	TX-16-L09- #*	1
7	Drive Segment	TX-16-L11- #*	1
8	Upper Spacer	TX-16-L13	1
9	Middle Spacer	TX-16-L14- #*	1
10	Lower Spacer	TX-16-L15- #*	1
11	Spacer Pin	TX-16-L17	2
12	Sideplate Sleeve	TX-16-L19- #*	2
13	Shroud	TX-16-L21	1
14	Segment Spring	TX-16-L25	1
15	Upper Spacer Screw	TX-16-L27	4
16	Lower Spacer Screw	TX-16-L29	4
17	Shroud Screw	TX-16-L31	2
18	Dr. Pin Spring Roll Pin	TX-16-L33	1
19	Spacer Roll Pin	TX-16-L35	1

*part number is dependent upon ratchet link size

TX-32 Серия Цилиндр

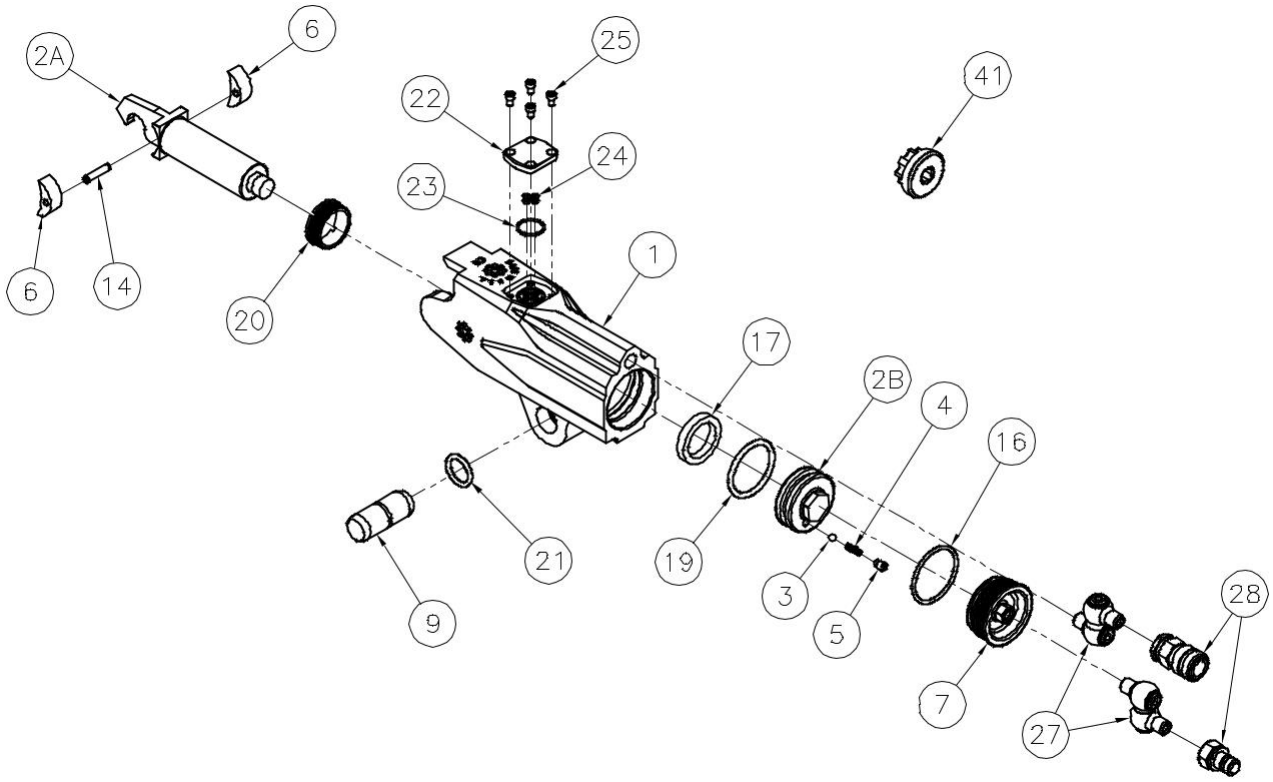

Номера деталей для заказа

ITEM	NAME	PART #	QTY.
1	Housing	TX-32-C01	1
2A	Piston Rod	TX-32-C03-1	1
2B	Piston Cap	TX-32-C03-2	1
3	Valve Ball	TX-32-C03-3	1
4	Valve Spring	TX-32-C03-4	1
5	Valve Cup	TX-32-C03-5	1
6	Slider	TX-32-C09	2
7	End Cap	TX-32-C11	1
9	Link Pin	TX-32-C15	1
14	Slider Pin	TX-32-C27	1
16	End Plug Seal	TX-32-C29	1
17	Rod Seal	TX-32-C31	1

ITEM	NAME	PART #	QTY.
19	Piston Seal	TX-32-C33	1
20	Cylinder Gland	TX-32-C51	1
21	Link Retaining Spring	TX-32-C53	1
22	Seal Plate	TXU-32-C54	1
23	O-ring (Large)	USL-11	1
24	O-ring (Small)	USL-13	4
25	Seal Plate Screw	USL-23	4
27	Swivel Assembly	STX-4M-4M	2
28	Coupler Set	HC-S-100	1
41	Gland Removal Tool	ATX-32-GW	
	Piston Assembly (2A, 2B, 3, 4, 5)	TX-32-C03	

TX-32/45 Серия Кассета

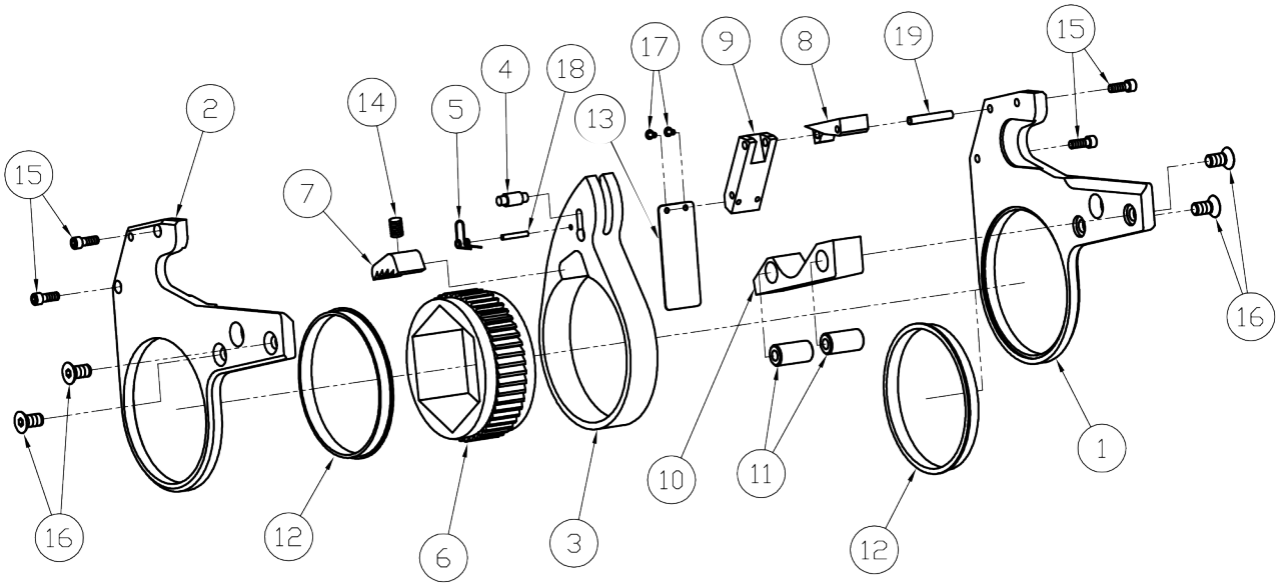

Номера деталей для заказа

ITEM	NAME	PART #	QTY.
1	Side Plate - Left	TX-32-L01- #*	1
2	Side Plate - Right	TX-32-L02- #*	1
3	Drive Plate	TX-32-L03- #*	1
4	Drive Pin	TX-32-L05	1
5	Drive Pin Spring	TX-32-L07	1
6	Ratchet	TX-32-L09- #*	1
7	Drive Segment	TX-32-L11- #*	1
8	Upper Spacer	TX-32-L13	1
9	Middle Spacer	TX-32-L14- #*	1
10	Lower Spacer	TX-32-L15- #*	1
11	Spacer Pin	TX-32-L17	2
12	Sideplate Sleeve	TX-32-L19- #*	2
13	Shroud	TX-32-L21	1
14	Segment Spring	TX-32-L25	1
15	Upper Spacer Screw	TX-32-L27	4
16	Lower Spacer Screw	TX-32-L29	4
17	Shroud Screw	TX-32-L31	2
18	Dr. Pin Spring Roll Pin	TX-32-L33	1
19	Spacer Roll Pin	TX-32-L35	1

*part number is dependent upon ratchet link size

TX-45 Серия Цилиндр

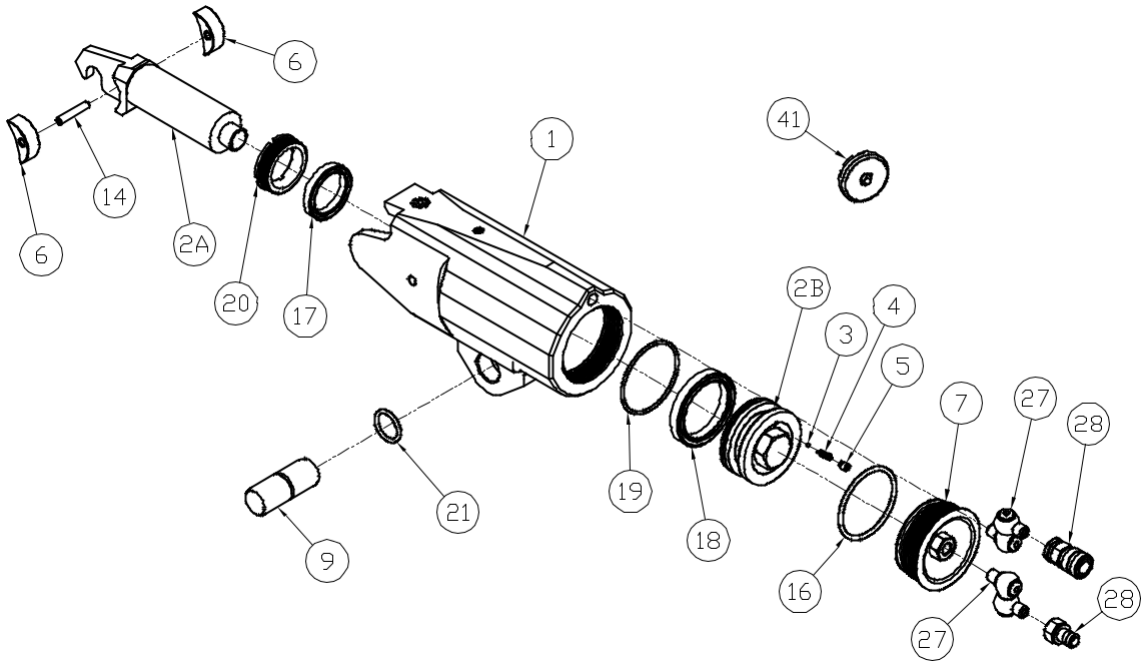

Номера деталей для заказа

ITEM	NAME	PART #	QTY.
1	Housing	TX-45-C01	1
2A	Piston Rod	TX-45-C03-1	1
2B	Piston Cap	TX-45-C03-2	1
3	Valve Ball	TX-45-C03-3	1
4	Valve Spring	TX-45-C03-4	1
5	Valve Cup	TX-45-C03-5	1
6	Slider	TX-45-C09	2
7	End Cap	TX-45-C11	1
9	Link Pin	TX-45-C15	1
14	Slider Pin	TX-45-C27	1
16	End Plug Seal	TX-45-C29	1
17	Rod Seal	TX-45-C31	1
18	Piston Cup Seal	TX-45-C32	1
19	Piston Seal	TX-45-C33	1
20	Rod Bushing	TX-45-C51	1
21	Link Retaining Spring	TX-45-C53	1
27	Swivel Assembly	STX-4M-4M	2
28	Coupler Set	HC-S-100	1
41	Gland Removal Tool	ATX-45-GW	
	Piston Assembly (2A, 2B, 3, 4, 5)	TX-45-C03	

ВНИМАНИЕ

Всегда выключайте источник питания. Слейте гидравлическую жидкость из шланговых соединений на блоке цилиндров и отсоедините шланги, прежде чем пытаться ремонтировать или проводить техническое обслуживание этого инструмента. Всегда надевайте защитные очки при работе или обслуживании данного инструмента.

РАЗБОРКА

ОБЩАЯ ИНСТРУКЦИЯ

1. Не разбирайте инструмент дальше, чем это необходимо для замены или ремонта поврежденных деталей.
2. Будьте особенно осторожны, чтобы не забить, не поцарапать или не повредить поверхности, которые будут содержать гидравлическое масло под давлением.
3. При захвате инструмента в тиски всегда используйте покрытые кожей или медью, чтобы защитить поверхность детали и предотвратить искажение. Это особенно важно для резьбовых элементов и корпусов.
4. Не извлекайте любую деталь, которая находится под прессом или на сборке, за исключением случаев, когда удаление этой детали необходимо для ремонта или замены.
5. Не разбирайте гидроцилиндр в сборе, если у вас нет полного комплекта уплотнений и уплотнительных колец для замены.
6. При разборке этих инструментов используйте только инструменты дробного размера британского стандарта.

Обнаружение и устранение дефектов или неисправностей

Неисправность	Возможная причина	Способ устранения
Поршень не выдвигается или не убирается обратно	Соединительные муфты не плотно прикреплены к инструменту или насосу	Проверьте соединения соединительной муфты и убедитесь, что они подсоединены.
	Соединительная муфта неисправна	Замените неисправную соединительную муфту.
	Поврежденный дистанционный блок управления	Замените кнопку и/или висячий блок управления
	Грязь в клапане управления направлением насосного агрегата	Разберите насос и очистите клапан управления направлением.
Поршень не убирается обратно	Штуцеры для шланга повернуты обратно	Убедитесь, что продвижение вперед на насосе подсоединено к продвижению на инструменте и возвратному движению на насосе подключено к возвратному движению на инструменте.
	Не подсоединен втягивающий шланг	Крепко подсоедините шланг возвратного движения
	Сломана шпилька и /или пружина возвратного движения	Замените сломанный штырь или/и пружину
Цилиндр не производит давления	Утечка в уплотнении поршня и/или уплотнении заглушки	Замените неисправные О-кольца
	Соединительная муфта неисправна	Замените неисправную соединительную муфту
	Сломаны стопорные винты	Замените стопорные винты
Храповик не поворачивается	Смазка или грязь скопились на зубцах храповика или собачке храповика сегмента	Разберите храповик и очистите зубцы от смазки или грязи
	Изношенные или сломанные зубцы на храповике и/или собачке храповика сегмента	Замените изношенные или поврежденные детали
Насос не производит давления	Неисправный предохранительный клапан	Произведите осмотр, регулировку или замену предохранительного клапана
	Слишком незначительная подача воздуха или воздушный шланг слишком мал	Убедитесь, что подача воздуха и размер шланга соответствуют рекомендациям, указанным в руководстве по эксплуатации для насоса.
	Источник электропитания слишком слаб	Убедитесь, что сила тока, напряжение и размер удлинительного шнура соответствуют рекомендациям, указанным в руководстве по эксплуатации насоса.
	Неисправный датчик	Замените датчик
	Низкий уровень масла	Проверьте и заполните резервуар насоса
	Загрязненный фильтр	Проверьте, очистите и/или замените фильтр насоса
Показания давления неустойчивы	Неисправный датчик	Замените датчик

СОХРАНИТЕ ЭТУ ИНСТРУКЦИЮ! НЕ ВЫКИДЫВАЙТЕ!

Для записей:

Для записей:

Для записей:

Телефон: +7 495 432 11 77
E-mail: info@torcup.su
Сайт : www.torcup.su